STRENGER SPANNVER-SCHLÜSSE UND GRIFFE

Ein Unternehmen
der EMKA Gruppe

EMKA Beschlagteile

STRENGER Beschläge

STRENGER

EIN UNTERNEHMEN DER EMKA GRUPPE

STRENGER ist der zuverlässige Partner, wenn es um zukunftsweisende Verschlusslösungen rund um das Gebäude geht. STRENGER entwickelt und fertigt Produkte für vielfältige Kunststoff-, Holz-, Metall- und Glas-Anwendungen, vom einfachen Riegel bis hin zum komplexen Schließmechanismus.

Das Londoner „The Shard“ ist das höchste Glasgebäude Europas und mit über 5.000 Fensterbeschlägen von STRENGER ein eindrucksvoller Beleg für die Flexibilität und technische Kompetenz, mit der das Unternehmen selbst höchste Ansprüche erfüllt.

Welches Projekt auch realisiert werden soll; von STRENGER gibt es für jede Anforderung das passende Produkt. Als einer der führenden Riegelhersteller Europas mit inzwischen über 175 Jahren Erfahrung bietet STRENGER neben einem umfangreichen Standardprogramm auch Sonderanfertigungen für viele Einsatzbereiche. Das technische Know-how und die Qualität „Made in Europe“ machen STRENGER zu einem auch international gefragten Spezialisten.

GLASTÜRBESCHLÄGE

SPANNVERSCHLÜSSE

KISTENGRIFFE

RIEGEL UND METALLBAU

ZYLINDERVORREIBER

SONDERLÖSUNGEN

DIE EMKA GRUPPE

EIN STARKER PARTNER

Die EMKA GRUPPE ist Weltmarktführer für Verschlüsse, Scharniere und Dichtungen, die in Schalt- und Steuerungsschränken für Elektronik und Elektrotechnik zum Einsatz kommen. In den Branchen Klimatechnik und Transport zählt EMKA zu den führenden Herstellern von Verschlusstechnik.

Das Gesamtsortiment umfasst 15.000 Artikel, die an neun Fertigungsstandorten in Deutschland, Frankreich, England, Spanien, Italien, Bosnien und Serbien entwickelt, gefertigt, veredelt und montiert werden. Mit 1.600 Mitarbeitern sind wir bei über 30.000 Kunden in 52 Ländern vor Ort.

EMKA bietet aus einer Hand ein umfassendes Produktspektrum an Verschlusstechnik mit System. Der modulare Programmaufbau ermöglicht eine einzigartige Variantenvielfalt. Die hohen Qualitäts- und Produktstandards werden durch die ausgezeichnete Fertigungskompetenz und der nach ISO 9001 zertifizierten Prozesssteuerung sichergestellt.

Das Unternehmen STRENGER gehört seit 2010 der EMKA Gruppe an. Das Riegel- und Beschläge-Programm der Traditionsmarke ergänzt das EMKA Produktportfolio ideal. Zugleich profitiert STRENGER von der Finanz- und Innovationskraft einer weltweit operierenden Unternehmensgruppe.

PRODUKTION IN EUROPA

VERTRIEB WELTWEIT

EMKA ist weltweit in 52 Ländern vertreten

- Hauptgeschäftsstelle
- Produktionsstätten
- Niederlassungen
- Agenturen/Vertriebsbüros

FERTIGUNG VON A BIS Z

EMKA ist Experte im Gießen von Edelstahl, im Spritzen von Zink und Hochleistungs-Kunststoffen sowie im Extrudieren von Gummi- und Kunststoffprofilen.

Weitere Fertigungstechnologien sind Stanzen, Biegen, Drehen, Fräsen, Beschichten und die Endmontage von modular aufgebauten Produktlösungen.

EMKA setzt damit Qualitätsmaßstäbe in der Verschlusstechnik.

EMKA: Verschlusstechnik mit System.

KUNSTSTOFF-SPRITZGUSS

STANZ-, BIEGE- UND UMFORMTECHNIK

ZINK-DRUCKGUSS

EDELSTAHL-FEINGUSS

PUR-SCHAUMDICHTUNG

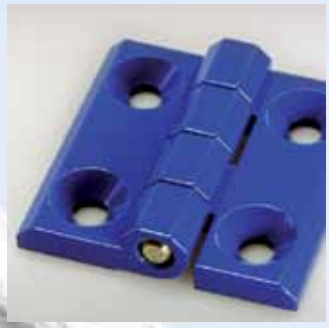

OBERFLÄCHEN-VEREDELUNG

EXTRUDIEREN VON PROFILEN

ASSEMBLIEREN VON PROFILEN

IM DIALOG MIT DEM KUNDEN

VON DER IDEE ZUM PRODUKT

Im EMKA Technologie-Zentrum entstehen die innovativen Produkte von morgen. 30 Konstrukteure und Designer entwickeln im Dialog mit den Kunden Ideen zum fertigen Produkt. Etliche dieser Produkte fließen in den EMKA Hauptkatalog ein, der sich somit stark an aktuellen Markt- und Kundenbedürfnissen orientiert. Bis heute entstanden auf diesem Weg auch rund 20.000 Sonderteile, die für spezielle Kundenanforderungen von unseren Spezialisten maßgeschneidert, im internen Prüflabor intensiv getestet und schließlich von EMKA produziert wurden.

Modernste CAD-Systeme und Entwicklungsmethoden wie Finite-Elemente-Methode, Rapid Prototyping und 3D-Print sind nur einige der Verfahren, die hierbei zum Einsatz kommen. Eine leistungsstarke Projekt-Management-Software rundet die Leistungspalette ab.

Sie haben eine Idee? Lassen Sie uns gemeinsam ein Produkt daraus machen!

EMKA

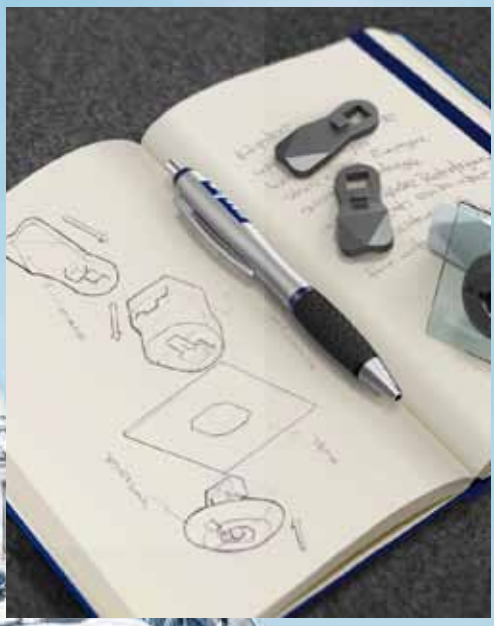

GALDABINI

QUALITÄTS-SICHERUNG

Die hohen Qualitäts- und Produktstandards werden durch die ausgezeichnete Fertigungskompetenz und der nach ISO 9001 zertifizierten Prozesssteuerung sichergestellt. Der eigene Werkzeug- und Formenbau und modernste Konstruktions-, Entwicklungs- und Prüfverfahren sichern unseren Kunden ein Höchstmaß an Servicequalität und Zuverlässigkeit.

DNV·GL

MANAGEMENT SYSTEM CERTIFICATE

Certificate No: 194710-2016-AQ-GER-DAkkS
Initial certification date: 16. February 2013
Valid: 16. February 2016 - 15. September 2018

This is to certify that the management system of

EMKA Beschlagteile GmbH & Co. KG
Langenberger Str. 32, 42551 Velbert, Germany

has been found to conform to the Management System standards:

ISO 9001:2008
ISO 14001:2004

This certificate is valid for the following scope:

Development, manufacturing and sales of mechanical / electronic locking systems; hinges, injection moulded parts, robot turned parts, specially manufactured products. Management of the production process of gaskets and die casting products.

Place and date:
Essen, 11. February 2016

DAkkS Deutsche Akkreditierungsstelle D-ZM-14053-01-00

For the issuing office:
DNV GL - Business Assurance
Schnieringshof 14, 45329 Essen, Germany

Thomas Beck
Technical Manager

Lack of fulfilment of conditions as set out in the Certification Agreement may render this Certificate invalid.
ACCREDITED UNIT: DNV GL Business Assurance Zertifizierung und Umweltgutachter GmbH, Schnieringshof 14, 45329 Essen, Germany.
TEL:+49 201 7296-222. www.dnvgl.de/assurance

AGQS

CERTIFICATE

The AGQS Qualitäts- und Umweltmanagement GmbH hereby certifies that the company

STRENGER Beschläge

Heinrich Strenger GmbH & Co. KG
Hauptstraße 103
D-42579 Heiligenhaus

for the scope

development, production and sales of bolts and fittings for windows, doors and showers

has implemented and maintains a quality management system. An audit, documented in a report, has verified that this management system fulfils the requirements of the following standard:

DIN EN ISO 9001:2008

Remscheid, 2015-12-03

DAkkS Deutsche Akkreditierungsstelle D-ZM-18079-01-00

Audit	131-QMS-R60	AGQS Qualitäts- und Umweltmanagement GmbH
Certificate	131-QMS-97-06	Elberfelder Straße 77 · D-42853 Remscheid
Valid from	2015-12-16	Telefon +49 2191 438 24
Valid until	2018-09-15	Telefax +49 2191 438 26
1st certification	1997-08-22	email@agqs.de

STRENGER SPANN-VERSCHLÜSSE

Allgemeine Hinweise 15
Spannverschlüsse 16
Haken 31
Index 41

Allgemeine Hinweise

- Maßangaben verstehen sich grundsätzlich in „mm".
- Abbildungen und Zeichnungen sind nicht maßstabsgerecht.
- Bei Anschweißteilen im Edelstahlbereich ist das Material AISI 304 gut schweißbar.
- auf Anfrage in allen RAL-Farben lackiert lieferbar.

Technische Änderungen vorbehalten.

Material- bzw. Oberflächenkürzel am Ende der Bestell-Nr.	
JQ	Fe/Zn8 DS + Top Coat
KA	roh
LA	vernickelt
PC	1.4301 AISI 304
AISI 304, ungelocht	6000-U42-01PC
AA	RAL 9005 schwarz

Edelstahl Werkstoff-Bezeichnungen

Deutschland		USA	Japan	Unified Numbering System
Werkstoff-Nr.	DIN	AISI	JIS	UNS
1.4301	X5CrNi18-10	304	SUS 304	S 30400
1.4305	X8CrNiS18-9	303	SUS 303	S 30300
1.4310	X10CrNi18-8	301	SUS 301	S 30100
1.4401	X5CrNiMo17-12-2	316	SUS 316	S 31600
1.4571	X6CrNiMoTi17-12-2	316 Ti	SUS 316 Ti	S 31635

Oberflächenschutz für Stahlteile:
verzinkt, Dickschicht passiviert (DS) und Top Coat versiegelt.

Spannverschluss mit Spannbügel

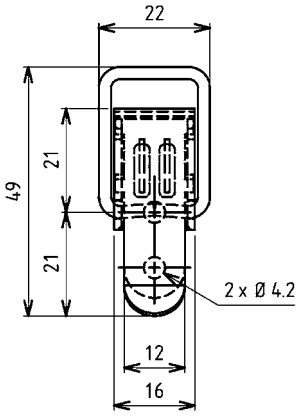

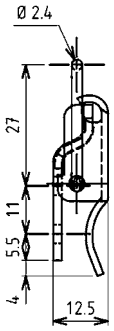

Weitere Artikel siehe Katalogblatt

verwendbare Haken z. B.

6010-01-xxx	Seite 31
6010-11-xxx	Seite 32
6010-08-xxx	Seite 37

Spannverschluss	ohne Schlossöse Bestell-Nr.	mit Schlossöse Bestell-Nr.
Stahl roh, gelocht	6000-U42-KA	6000-U43-KA
Stahl roh, ungelocht	6000-U42-01KA	6000-U43-01KA
Stahl verzinkt DS plus Top Coat, gelocht	6000-U42-JQ	6000-U43-JQ
AISI 304, gelocht	6000-U42-PC	6000-U43-PC
AISI 304, ungelocht	6000-U42-01PC	6000-U43-01PC

Spannverschluss mit Spannbügel

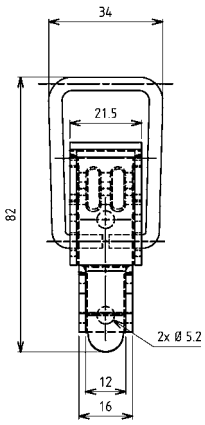

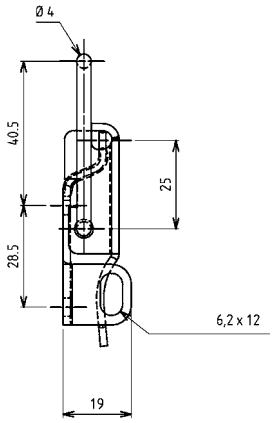

Weitere Artikel siehe Katalogblatt

verwendbare Haken z. B.

6010-02-xxx	Seite 31
6010-03-xxx	Seite 31
6010-09-xxx	Seite 38

Spannverschluss	ohne Schlossöse Bestell-Nr.	mit Schlossöse Bestell-Nr.
Stahl roh, gelocht	6000-U44-KA	6000-U45-KA
Stahl roh, ungelocht	6000-U44-01KA	6000-U45-01KA
Stahl verzinkt DS plus Top Coat, gelocht	6000-U44-JQ	6000-U45-JQ
AISI 304, gelocht	6000-U44-PC	6000-U45-PC
AISI 304, ungelocht	6000-U44-01PC	6000-U45-01PC

© Heinrich Strenger GmbH & Co. KG 2017/18

Spannverschluss mit Spannbügel

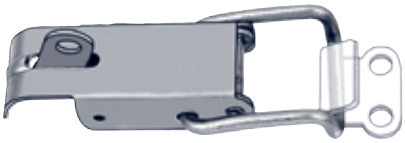

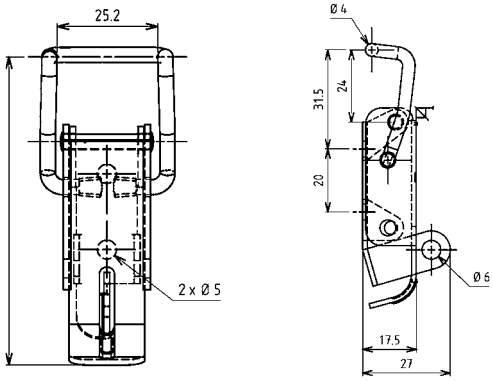

Weitere Artikel siehe Katalogblatt

verwendbare Haken z. B.

6010-02-xxx	Seite 31
6010-09-xxx	Seite 38

Spannverschluss	ohne Schlossöse Bestell-Nr.	mit Schlossöse Bestell-Nr.
Stahl verzinkt DS plus Top Coat, gelocht	6000-U135-JQ	6000-U635-JQ
Stahl roh, ungelocht	6000-U135-PC	6000-U635-PC

Spannverschluss mit federndem Spannbügel

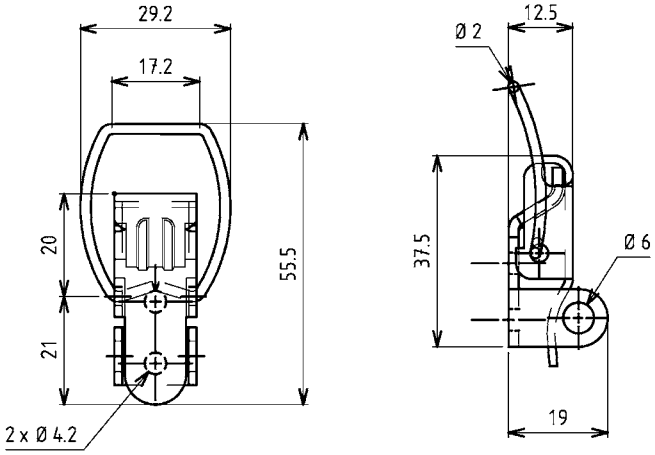

Weitere Artikel siehe Katalogblatt

verwendbare Haken z. B.

6010-01-xxx	Seite 31
6010-11-xxx	Seite 31
6010-08-xxx	Seite 37

Spannverschluss	ohne Schlossöse	mitSchlossöse
Stahl verzinkt DS plus Top Coat, gelocht	6001-U32-JQ	6001-U33-JQ

© Heinrich Strenger GmbH & Co. KG 2017/18

Spannverschluss mit federndem Spannbügel

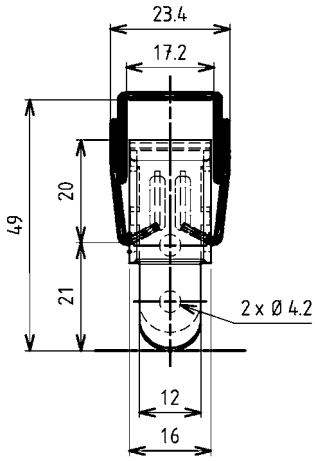

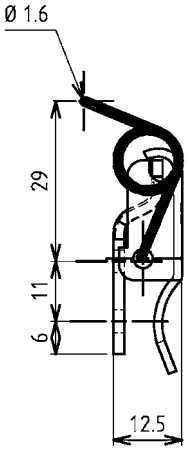

Weitere Artikel siehe Katalogblatt

verwendbare Haken z. B.

6010-01-xxx	Seite 31
6010-11-xxx	Seite 32
6010-08-xxx	Seite 37

Spannverschluss	ohne Schlossöse
Stahl verzinkt DS plus Top Coat, gelocht	6001-U36-JQ

Spannverschluss mit federndem Spannbügel

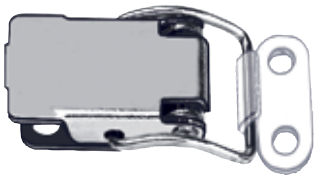

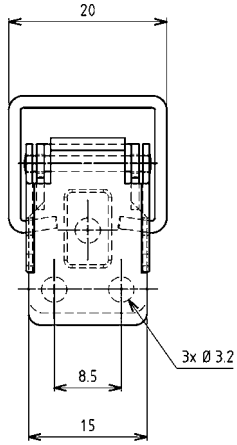

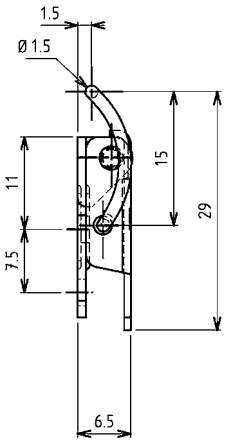

Weitere Artikel siehe Katalogblatt

verwendbare Haken z. B.

6010-139-xxx	Seite 34

Spannverschluss	ohne Schlossöse Bestell-Nr.
Stahl roh, gelocht	6001-U139-KA
Stahl verzinkt DS plus Top Coat, gelocht	6001-U139-JQ
AISI 304, gelocht	6001-U139-PC

© Heinrich Strenger GmbH & Co. KG 2017/18

Spannverschluss mit Spannbügel und Sicherung

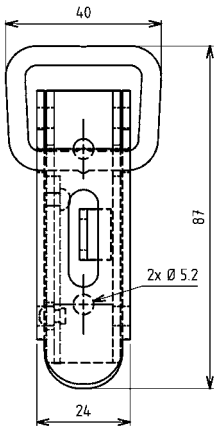

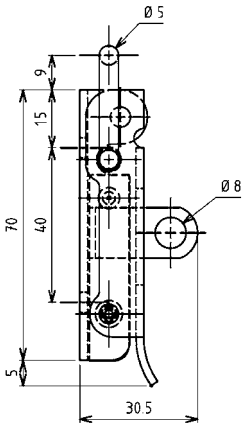

Weitere Artikel siehe Katalogblatt

verwendbare Haken z. B.

6010-12-xxx	Seite 38
6010-13-xxx	Seite 38
6010-14-xxx	Seite 39
6010-339-xxx	Seite 39
6010-958-xxx	Seite 41

Spannverschluss mit starkem Öffnungswiderstand	ohne Schlossöse	mit Schlossöse
Stahl verzinkt DS plus Top Coat, gelocht	6002-U75-JQ	6002-U74-JQ
Spannverschluss mit leichtem Öffnungswiderstand	**ohne Schlossöse**	**mit Schlossöse**
Stahl verzinkt DS plus Top Coat, gelocht	6002-U77-JQ	6002-U73-JQ
AISI 304, gelocht	6002-U77-PC	6002-U73-PC

Spannverschluss mit Spannbügel und Sicherung

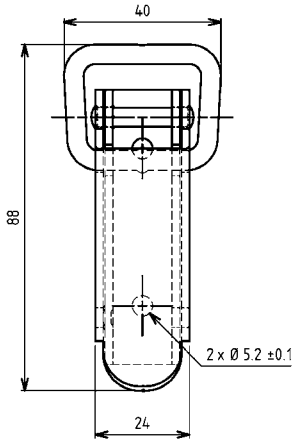

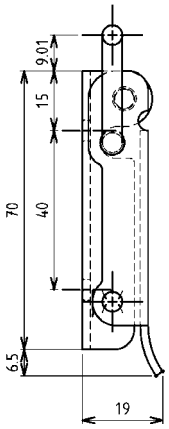

Weitere Artikel siehe Katalogblatt

verwendbare Haken z. B.

6010-12-xxx	Seite 38
6010-13-xxx	Seite 38
6010-14-xxx	Seite 39
6010-339-xxx	Seite 39
6010-958-xxx	Seite 41

Spannverschluss mit leichtem Öffnungswiderstand	ohne Schlossöse	mit Schlossöse
Stahl verzinkt, gelocht	6002-U76-JB	-

© Heinrich Strenger GmbH & Co. KG 2017/18

Spannverschluss mit Spannbügel und Sicherung

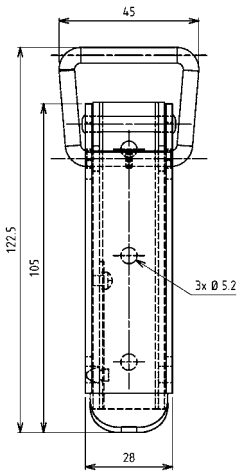

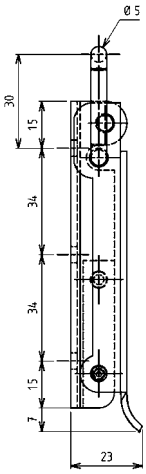

Weitere Artikel siehe Katalogblatt

verwendbare Haken z. B.

6010-16-xxx	Seite 40
6010-17-xxx	Seite 40

Spannverschluss mit starkem Öffnungswiderstand	ohne Schlossöse Bestell-Nr.	mit Schlossöse Bestell-Nr.
Stahl roh, gelocht	6002-U15-KA	6002-U14-KA
Stahl verzinkt DS plus Coat, gelocht	6002-U15-JQ	6002-U14-JQ
AISI 304, gelocht	6002-U15-PC	6002-U14-PC

Spannverschluss mit Spannbügel und Sicherung

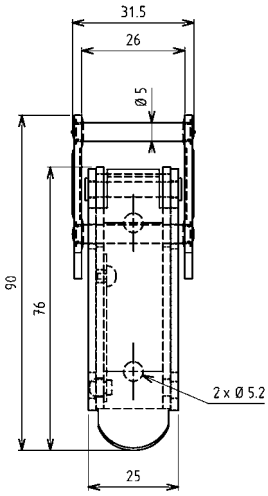

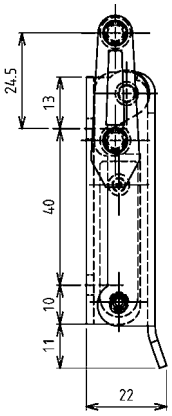

Weitere Artikel siehe Katalogblatt

verwendbare Haken z. B.

6010-12-xxx	Seite 38
6010-13-xxx	Seite 38
6010-14-xxx	Seite 39
6010-958-xxx	Seite 41
Gegenplatte	Seite 41

Spannverschluss mit leichtem Öffnungswiderstand	ohne Schlossöse	mit Schlossöse
Stahl verzinkt DS plus Top Coat, gelocht	6003-U79-JQ	6003-U80-JQ

© Heinrich Strenger GmbH & Co. KG 2017/18

STRENGER Beschläge

Spannverschluss mit Spannbügel und Sicherung

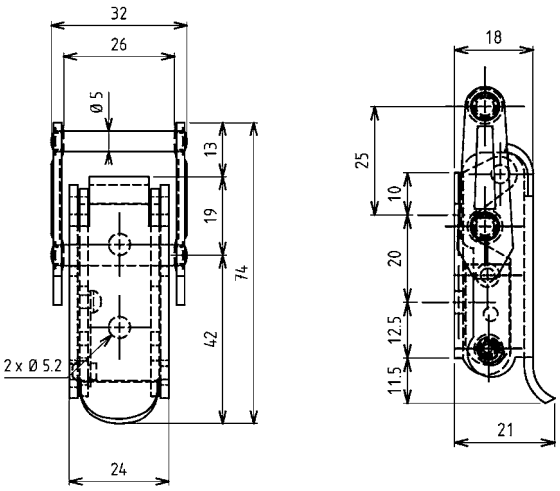

Weitere Artikel siehe Katalogblatt

verwendbare Haken z. B.

6010-12-xxx	Seite 38
6010-13-xxx	Seite 38
6010-14-xxx	Seite 39
6010-958-xxx	Seite 41

Spannverschluss mit leichtem Öffnungswiderstand	ohne Schlossöse
Stahl verzinkt DS plus Top Coat, gelocht	6003-U71-JQ
AISI 304, gelocht	6003-U71-PC

Spannverschluss mit Spannbügel und Sicherung

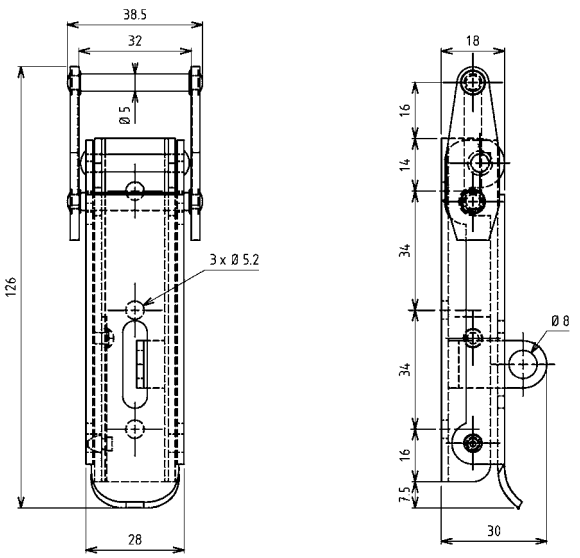

Weitere Artikel siehe Katalogblatt

verwendbare Haken z. B.

6010-12-xxx	Seite 38
6010-13-xxx	Seite 38
6010-14-xxx	Seite 30
6010-339-xxx	Seite 30
6010-958-xxx	Seite 41

Spannverschluss mit starkem Öffnungswiderstand	ohne Schlossöse	mit Schlossöse
Stahl verzinkt DS plus Top Coat, gelocht	6003-U82-JQ	6003-U81-JQ

© Heinrich Strenger GmbH & Co. KG 2017/18

Spannverschluss mit Spannbügel und Sicherung

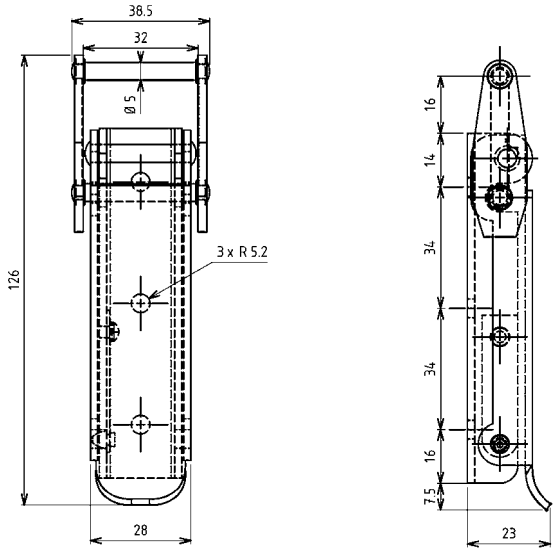

Weitere Artikel siehe Katalogblatt

verwendbare Haken z. B.

6010-12-xxx	Seite 38
6010-13-xxx	Seite 38
6010-14-xxx	Seite 39
6010-958-xxx	Seite 41

Spannverschluss mit leichtem Öffnungswiderstand	ohne Schlossöse
AISI 304, gelocht	6003-U86-PC

Spannverschluss mit Federn zum Toleranzausgleich

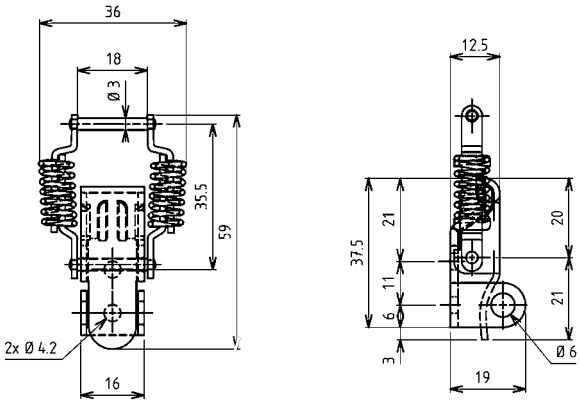

Weitere Artikel siehe Katalogblatt

verwendbare Haken z. B.

6010-04-xxx	Seite 31
6010-05-xxx	Seite 33
6010-08-xxx	Seite 37
6010-243-xxx	Seite 35
6010-316-xxx	Seite 35

Spannverschluss	ohne Schlossöse	mit Schlossöse
Stahl roh, gelocht	6004-U22-KA	6004-U23-KA
Stahl verzinkt DS plus Coat, gelocht	6004-U22-JQ	6004-U23-JQ
AISI 304, gelocht	6004-U22-PC	6004-U23-PC

© Heinrich Strenger GmbH & Co. KG 2017/18

STRENGER Beschläge

Spannverschluss mit Federn zum Toleranzausgleich

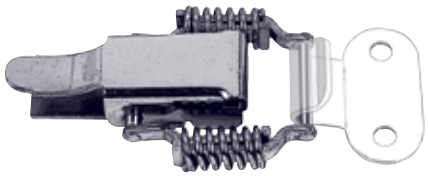

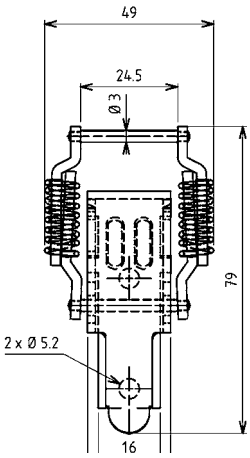

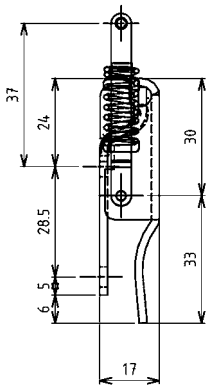

Weitere Artikel siehe Katalogblatt

verwendbare Haken z. B.

6010-06-xxx	Seite 33
6010-09-xxx	Seite 38
6010-12-xxx	Seite 38
6010-315-xxx	Seite 35
6010-316-xxx	Seite 35
6010-958-xxx	Seite 41

Spannverschluss	ohne Schlossöse	mit Schlossöse
Stahl roh, gelocht	6004-U24-KA	6004-U25-KA
Stahl verzinkt DS plus Coat, gelocht	6004-U24-JQ	6004-U25-JQ
AISI 304, gelocht	6004-U24-PC	6004-U25-PC

Spannverschluss mit Federn zum Toleranzausgleich

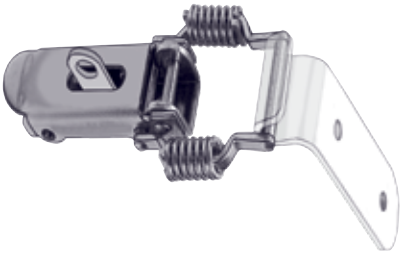

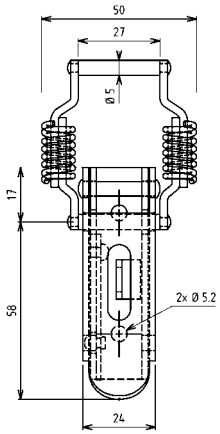

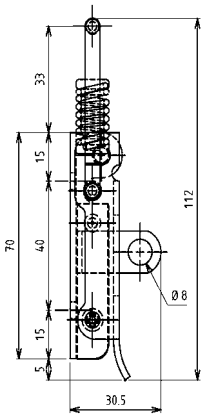

Weitere Artikel siehe Katalogblatt

verwendbare Haken z. B.

6010-12-xxx	Seite 38
6010-13-xxx	Seite 38
6010-14-xxx	Seite 39
6010-339-xxx	Seite 39
6010-958-xxx	Seite 41

Spannverschluss mit starkem Öffnungswiderstand	ohne Schlossöse	mit Schlossöse
Stahl roh, gelocht	6004-U26-KA	6004-U37-KA
Stahl verzinkt DS plus Top Coat, gelocht	6004-U26-JQ	6004-U37-JQ

© Heinrich Strenger GmbH & Co. KG 2017/18

Spannverschluss mit Federn zum Toleranzausgleich

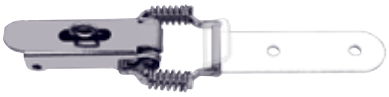

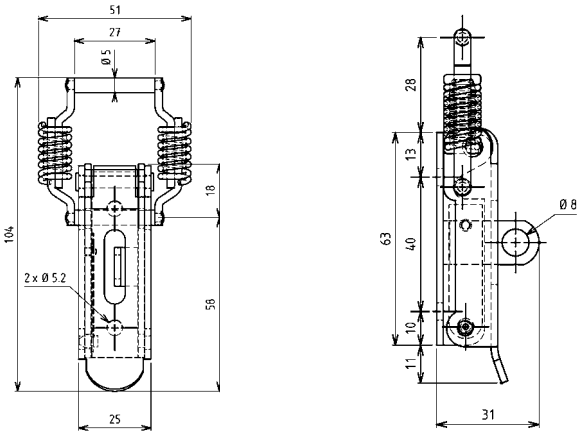

Weitere Artikel siehe Katalogblatt

verwendbare Haken z. B.

6010-12-xxx	Seite 38
6010-13-xxx	Seite 38
6010-14-xxx	Seite 39
6010-339-xxx	Seite 39
6010-958-xxx	Seite 41

Spannverschluss	ohne Schlossöse	mit Schlossöse
Stahl roh, gelocht	6004-U30-KA	6004-U31-KA
Stahl verzinkt DS plus Top Coat, gelocht	6004-U30-JQ	6004-U31-JQ

Spannverschluss mit Federn zum Toleranzausgleich

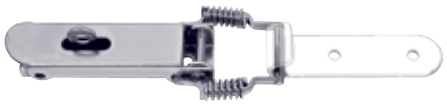

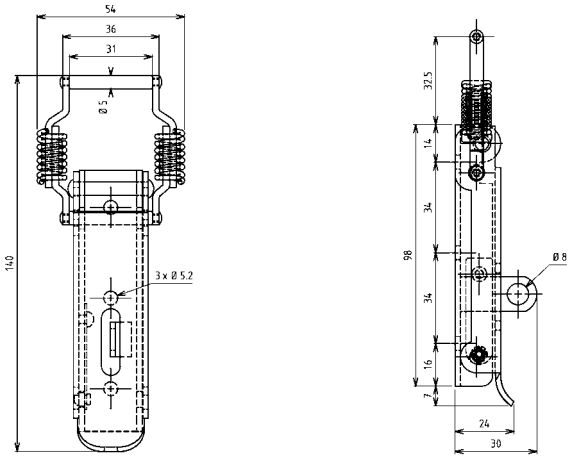

Weitere Artikel siehe Katalogblatt

verwendbare Haken z. B.

6010-15-xxx	Seite 39
6010-16-xxx	Seite 40
6010-17-xxx	Seite 40

Spannverschluss mit starkem Öffnungswiderstand	ohne Schlossöse	mit Schlossöse
Stahl verzinkt DS plus Top Coat, gelocht	6004-U27-JQ	6004-U34-JQ

© Heinrich Strenger GmbH & Co. KG 2017/18

Spannverschluss mit Federn zum Toleranzausgleich

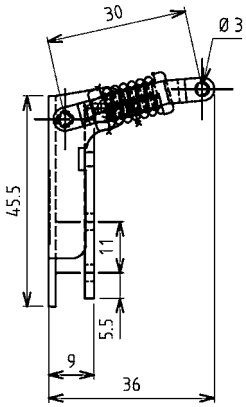

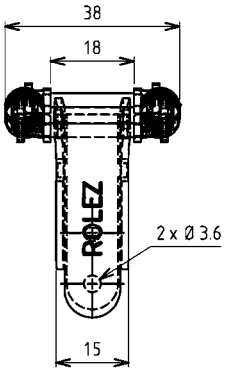

Weitere Artikel siehe Katalogblatt

verwendbare Haken z. B.

6010-04-xxx	Seite 31
6010-05-xxx	Seite 33
6010-243-xxx	Seite 35
6010-316-xxx	Seite 35

Spannverschluss mit Eckfunktion	ohne Schlossöse
Stahl verzinkt DS plus Top Coat, gelocht	6004-U20-JQ
AISI 304, gelocht	6004-U20-PC

Spannverschluss mit Federn zum Toleranzausgleich

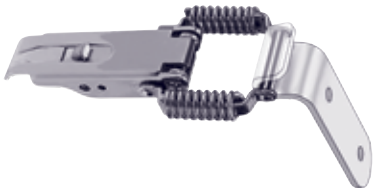

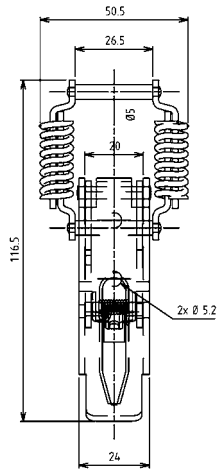

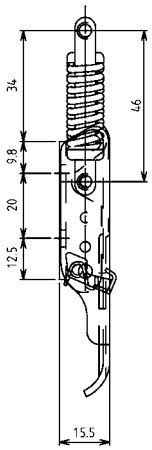

Weitere Artikel siehe Katalogblatt

verwendbare Haken z. B.

6010-12-xxx	Seite 38
6010-13-xxx	Seite 38
6010-14-xxx	Seite 39
6010-339-xxx	Seite 39
6010-958-xxx	Seite 41

Spannverschluss	ohne Verriegelung	mit Verriegelung
Stahl verzinkt DS plus Top Coat, gelocht	6004-U17-JQ	6004-U517-JQ
AISI 304, gelocht	6004-U17-PC	6004-U517-PC

© Heinrich Strenger GmbH & Co. KG 2017/18

Spannverschluss mit Federn zum Toleranzausgleich

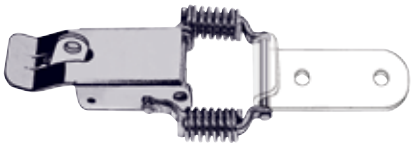

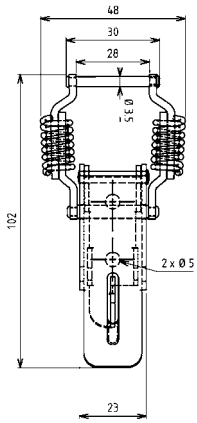

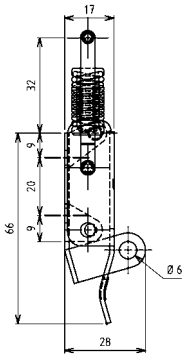

Weitere Artikel siehe Katalogblatt

verwendbare Haken z. B.

6010-06-xxx	Seite 33
6010-09-xxx	Seite 38
6010-12-xxx	Seite 38
6010-315-xxx	Seite 35
6010-958-xxx	Seite 41

Spannverschluss mit starkem Öffnungswiderstand	ohne Schlossöse	mit Schlossöse
Stahl roh, gelocht	6004-U18-KA	6004-U518-KA
Stahl verzinkt DS plus Top Coat, gelocht	6004-U18-JQ	6004-U518-JQ

Spannverschluss mit Verkleidung

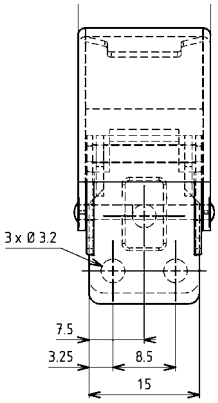

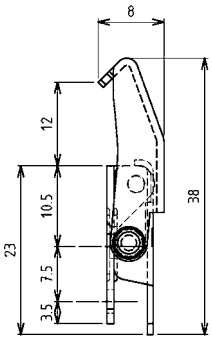

Weitere Artikel siehe Katalogblatt

verwendbare Haken z. B.

6010-200-xxx	Seite 33

Spannverschluss mit Verkleidung	Bestell-Nr.
Stahl roh, gelocht	6005-U200-KA
Stahl verzinkt DS plus Coat, gelocht	6005-U200-JQ
AISI 304, gelocht	6005-U200-PC

© Heinrich Strenger GmbH & Co. KG 2017/18

STRENGER Beschläge

Drehspann-verschluss

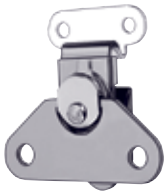

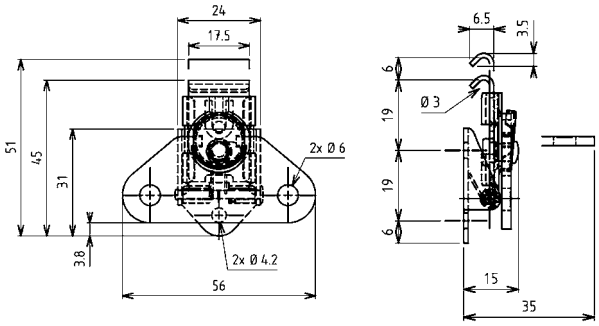

Weitere Artikel siehe Katalogblatt

verwendbare Haken z. B.
6010-20-xxx Seite 34

Spannverschluss mit Verkleidung	Bestell-Nr.
Stahl verzinkt DS plus Coat, gelocht	6006-U10-JQ
AISI 304, gelocht	6006-U10-PC

Spannverschluss mit Verkleidung

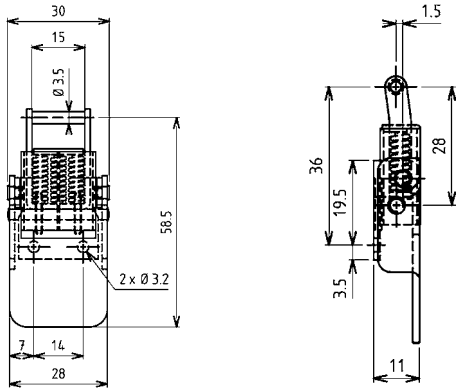

Weitere Artikel siehe Katalogblatt

verwendbare Haken z. B.
6010-07-xxx Seite 32

Spannverschluss mit Verkleidung	Bestell-Nr.
Stahl verzinkt DS plus Coat, gelocht	6005-U28-JQ
AISI 304, gelocht	6005-U28-PC

Spannverschluss mit Eckfunktion

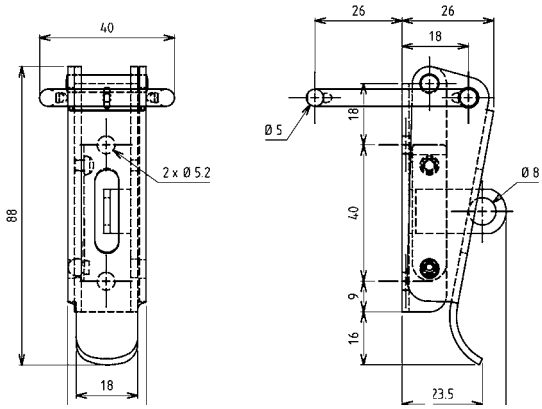

Weitere Artikel siehe Katalogblatt

verwendbare Haken z. B.
6010-12-xxx Seite 38
6010-958-xxx Seite 41

Spannverschluss mit Eckfunktion	ohne Schlossöse	mit Schlossöse
Stahl verzinkt DS plus Top Coat, gelocht	6006-U46-JQ	6006-U47-JQ

© Heinrich Strenger GmbH & Co. KG 2017/18

Spannverschluss mit Spannhaken

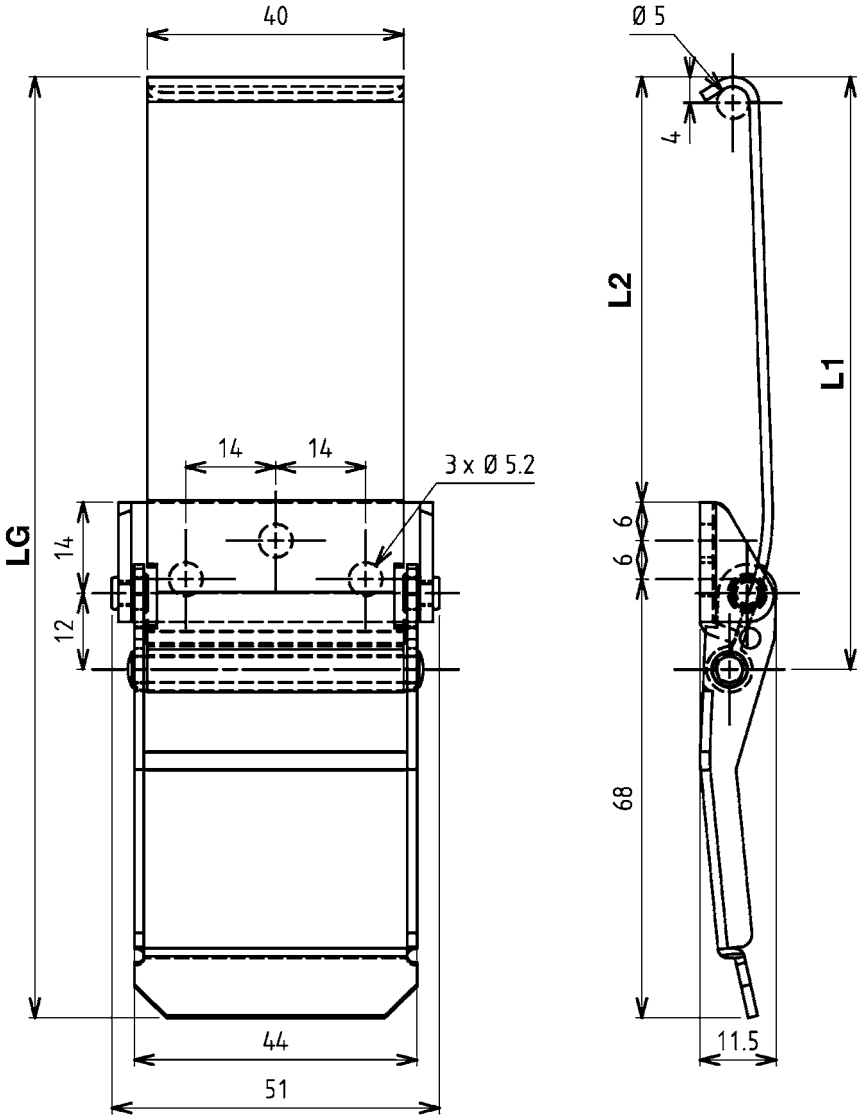

Weitere Artikel siehe Katalogblatt

verwendbare Haken z. B.

6010-18-xxx Seite 34
6010-261-xxx Seite 36
6010-690-xxx Seite 37
6010-694-xxx Seite 37

Spannverschluss	LG	L1	L2	ohne Schlossöse	mit Schlossöse
Stahl verzinkt DS plus Top Coat, gelocht	110	56	29	6007-U689-56JQ	
AISI 304, gelocht	110	56	29	6007-U689-56PC	
Stahl verzinkt DS plus Top Coat, gelocht	120	67	39	6007-U689-67JQ	6007-U692-67JQ
AISI 304, gelocht	120	67	39	6007-U689-67PC	6007-U692-67PC
Stahl verzinkt DS plus Top Coat, gelocht	131	77	50	6007-U689-77JQ	
AISI 304, gelocht	131	77	50	6007-U689-77PC	
Stahl verzinkt DS plus Top Coat, gelocht	147	93	66	6007-U689-93JQ	
AISI 304, gelocht	147	93	66	6007-U689-93PC	

© Heinrich Strenger GmbH & Co. KG 2017/18

Spannverschluss mit flexiblem Spannhaken

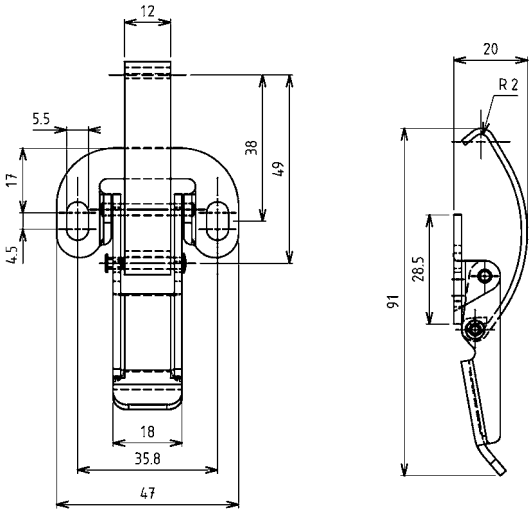

Weitere Artikel siehe Katalogblatt

verwendbare Haken z. B.

6010-01-xxx	Seite 31
6010-05-xxx	Seite 33
6010-316-xxx	Seite 35

Spannverschluss	Bestell-Nr.
Stahl verzinkt DS plus Coat, gelocht	6007-U435-JQ
AISI 304, gelocht	6007-U435-PC

Spannverschluss mit Spannhaken

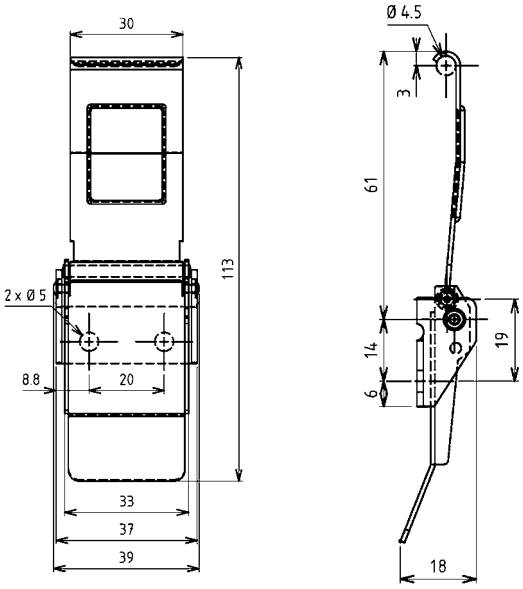

Weitere Artikel siehe Katalogblatt

verwendbare Haken z. B.

6010-241-xxx	Seite 36
6010-866-xxx	Seite 36

Spannverschluss mit Verkleidung	Bestell-Nr.
Stahl verzinkt DS plus Coat, gelocht	6007-U80-JQ
AISI 304, gelocht	6007-U80-PC

© Heinrich Strenger GmbH & Co. KG 2017/18

Verstellbare Spannverschluss

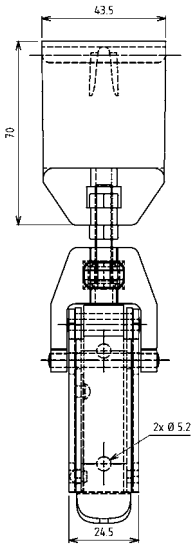

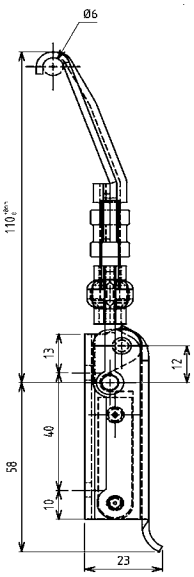

Weitere Artikel siehe Katalogblatt

verwendbare Haken z. B.

6010-18-xxx	Seite 34
6010-261-xxx	Seite 36

Spannverschluss	mit Schlossöse
Stahl verzinkt DS plus Top Coat, gelocht	6008-U364-JQ

Verstellbare Spannverschluss

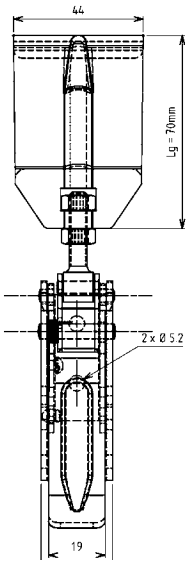

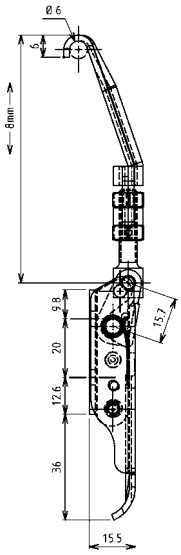

Weitere Artikel siehe Katalogblatt

verwendbare Haken z. B.

6010-18-xxx	Seite 34
6010-261-xxx	Seite 36

Spannverschluss	ohne Verriegelung	mit Verriegelung
Stahl verzinkt DS plus Top Coat, gelocht	6008-U365-JQ	6008-U856-JQ
AISI 304, gelocht	6008-U365-PC	6008-U865-PC

© Heinrich Strenger GmbH & Co. KG 2017/18

STRENGER Beschläge

Haken

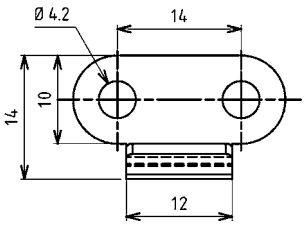

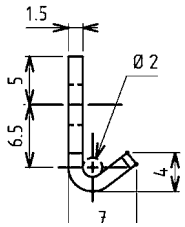

Weitere Artikel siehe Katalogblatt

Spannverschluss Seite 16, Seite 17, Seite 29

Haken	Bestell-Nr.
Stahl roh, gelocht	6010-01-KA
Stahl roh, ungelocht	6010-01-01KA
Stahl verzinkt DS plus Top Coat, gelocht	6010-01-JQ
AISI 304, gelocht	6010-01-PC
AISI 304, ungelocht	6010-01-01PC

Haken

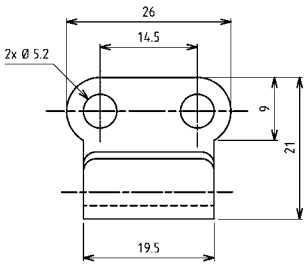

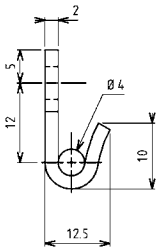

Weitere Artikel siehe Katalogblatt

Spannverschluss Seite 16, Seite 17

Haken	Bestell-Nr.
Stahl roh, gelocht	6010-02-KA
Stahl roh, ungelocht	6010-02-01KA
Stahl verzinkt DS plus Top Coat, gelocht	6010-02-JQ
AISI 304, gelocht	6010-02-PC
AISI 304, ungelocht	6010-02-01PC

Haken

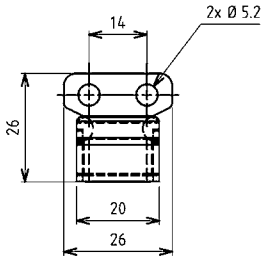

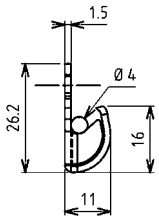

Weitere Artikel siehe Katalogblatt

Spannverschluss Seite 16

Haken	Bestell-Nr.
Stahl roh, gelocht	6010-03-KA
Stahl verzinkt DS plus Top Coat, gelocht	6010-03-JQ
AISI 304, gelocht	6010-03-PC

© Heinrich Strenger GmbH & Co. KG 2017/18

Haken

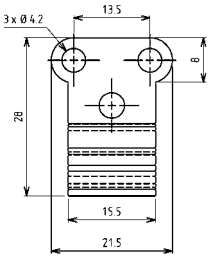

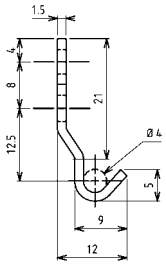

Weitere Artikel siehe Katalogblatt

Spannverschluss Seite 22
Seite 25

Haken	Bestell-Nr.
Stahl roh, gelocht	6010-04-KA
Stahl verzinkt DS plus Top Coat, gelocht	6010-04-JQ
AISI 304, gelocht	6010-04-PC

Haken

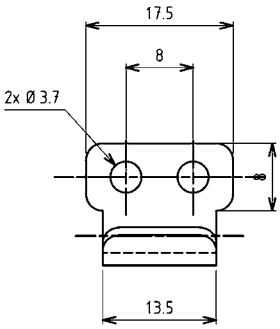

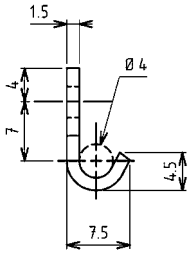

Weitere Artikel siehe Katalogblatt

Spannverschluss Seite 27

Haken	Bestell-Nr.
Stahl verzinkt DS plus Top Coat, gelocht	6010-07-JQ
AISI 304, gelocht	6010-07-PC

Haken

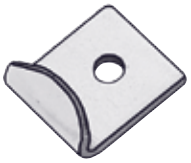

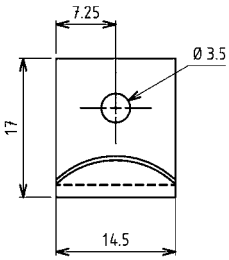

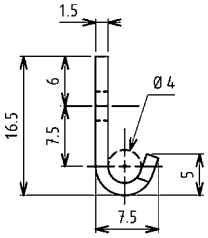

Weitere Artikel siehe Katalogblatt

Spannverschluss Seite 16
Seite 17
Seite 18

Haken	Bestell-Nr.
Stahl roh, gelocht	6010-11-KA
Stahl roh, ungelocht	6010-11-01KA
Stahl verzinkt DS plus Top Coat, gelocht	6010-11-JQ
AISI 304, gelocht	6010-11-PC
AISI 304, ungelocht	6010-11-01PC

© Heinrich Strenger GmbH & Co. KG 2017/18

STRENGER Beschläge

Haken

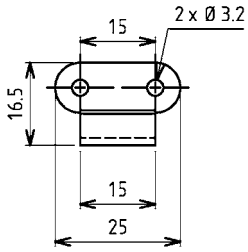

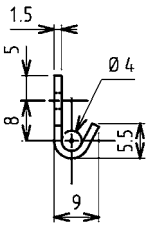

Weitere Artikel siehe Katalogblatt

Spannverschluss Seite 22
Seite 25
Seite 29

Haken	Bestell-Nr.
Stahl roh, gelocht	6010-05-KA
Stahl verzinkt DS plus Top Coat, gelocht	6010-05-JQ
AISI 304, gelocht	6010-05-PC

Haken

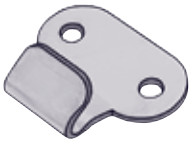

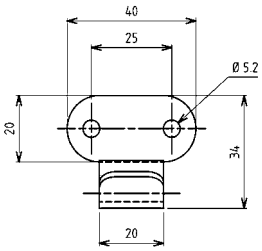

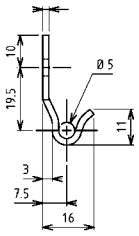

Weitere Artikel siehe Katalogblatt

Spannverschluss Seite 23
Seite 26

Haken	Bestell-Nr.
Stahl roh, gelocht	6010-06-KA
Stahl verzinkt DS plus Top Coat, gelocht	6010-06-JQ
AISI 304, gelocht	6010-06-PC

Haken

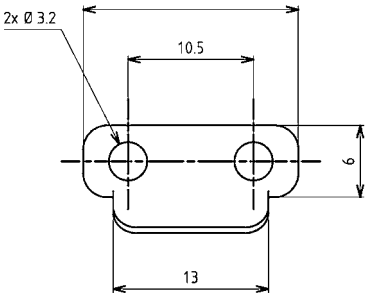

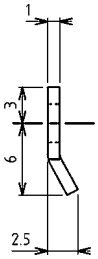

Weitere Artikel siehe Katalogblatt

Spannverschluss Seite 26

Haken	Bestell-Nr.
Stahl roh, gelocht	6010-200-KA
Stahl verzinkt DS plus Top Coat, gelocht	6010-200-JQ
AISI 304, gelocht	6010-200-PC

© Heinrich Strenger GmbH & Co. KG 2017/18

Haken

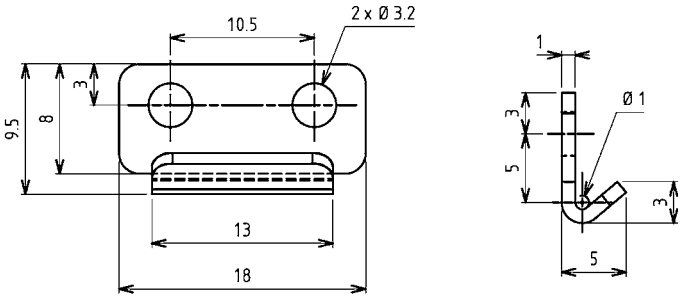

Weitere Artikel siehe Katalogblatt

Spannverschluss Seite 18

Haken	Bestell-Nr.
Stahl roh, gelocht	6010-139-KA
Stahl verzinkt DS plus Top Coat, gelocht	6010-139-JQ
AISI 304, gelocht	6010-139-PC

Haken

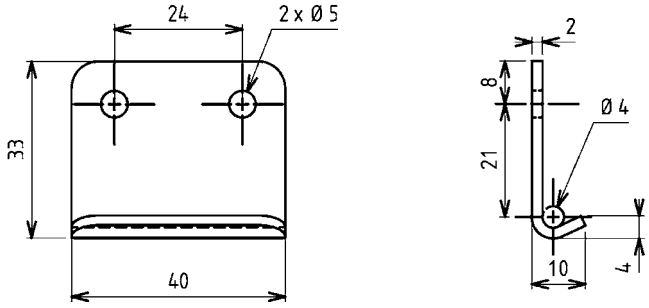

Weitere Artikel siehe Katalogblatt

Spannverschluss Seite 28
Seite 30

Haken	Bestell-Nr.
Stahl roh, gelocht	6010-18-KA
Stahl verzinkt DS plus Top Coat, gelocht	6010-18-JQ
AISI 304, gelocht	6010-18-PC

Haken

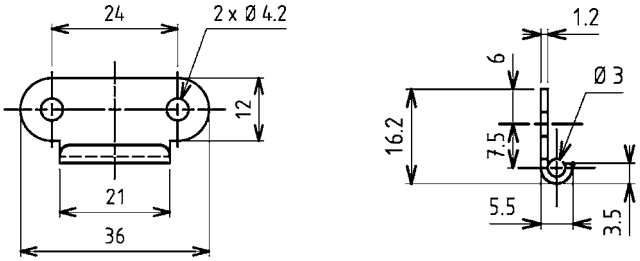

Weitere Artikel siehe Katalogblatt

Spannverschluss Seite 27

Haken	Bestell-Nr.
Stahl verzinkt DS plus Top Coat, gelocht	6010-20-JQ
AISI 304, gelocht	6010-20-PC

© Heinrich Strenger GmbH & Co. KG 2017/18

STRENGER Beschläge

Haken

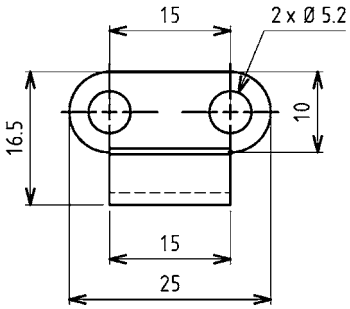

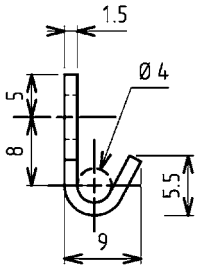

Weitere Artikel siehe Katalogblatt

Spannverschluss Seite 22
Seite 23
Seite 25
Seite 29

Haken	Bestell-Nr.
Stahl verzinkt DS plus Top Coat, gelocht	6010-316-JQ

Haken

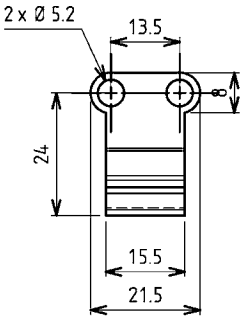

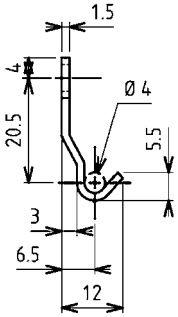

Weitere Artikel siehe Katalogblatt

Spannverschluss Seite 22
Seite 25

Haken	Bestell-Nr.
Stahl verzinkt DS plus Top Coat, gelocht	6010-243-JQ

Haken

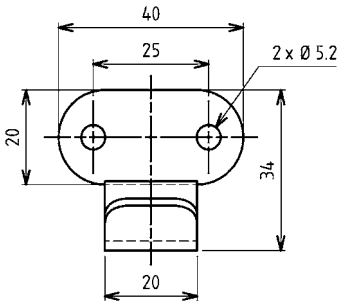

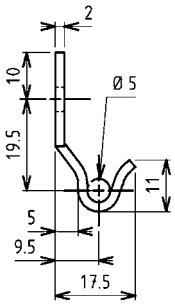

Weitere Artikel siehe Katalogblatt

Spannverschluss Seite 23
Seite 26

Haken	Bestell-Nr.
Stahl verzinkt DS plus Top Coat, gelocht	6010-315-JQ

© Heinrich Strenger GmbH & Co. KG 2017/18

Haken

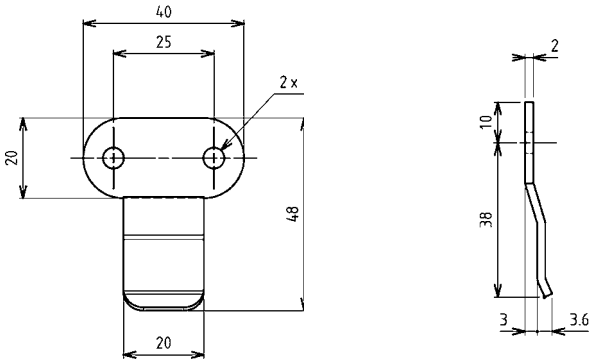

Weitere Artikel siehe Katalogblatt

Spannverschluss Seite 29

Haken	Bestell-Nr.
Stahl verzinkt DS plus Top Coat, gelocht	6010-241-JQ

Haken

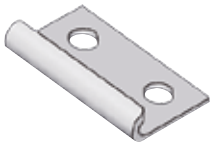

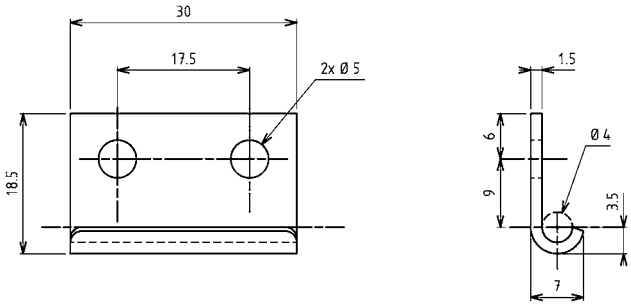

Weitere Artikel siehe Katalogblatt

Spannverschluss Seite 29

Haken	Bestell-Nr.
Stahl verzinkt DS plus Top Coat, gelocht	6010-866-JQ
AISI 304, gelocht	6010-866-PC

Haken

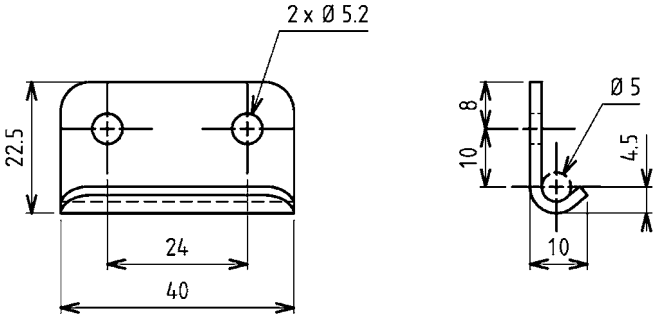

Weitere Artikel siehe Katalogblatt

Spannverschluss Seite 28
Seite 30

Haken	Bestell-Nr.
Stahl verzinkt DS plus Top Coat, gelocht	6010-261-JQ
AISI 304, gelocht	6010-261-PC

© Heinrich Strenger GmbH & Co. KG 2017/18

STRENGER Beschläge

Haken

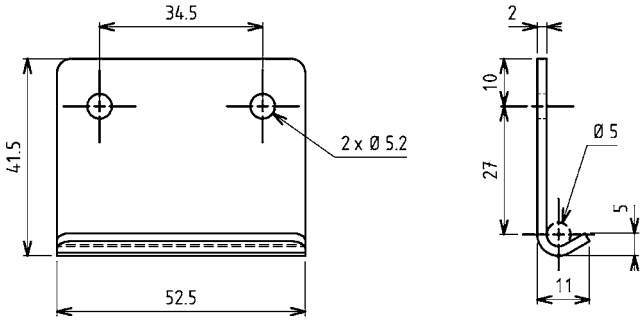

Haken	Bestell-Nr.
Stahl verzinkt DS plus Top Coat, gelocht	6010-690-JQ
AISI 304, gelocht	6010-690-PC

Weitere Artikel siehe Katalogblatt

Spannverschluss Seite 28

Haken

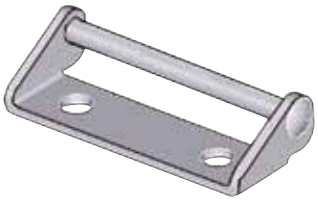

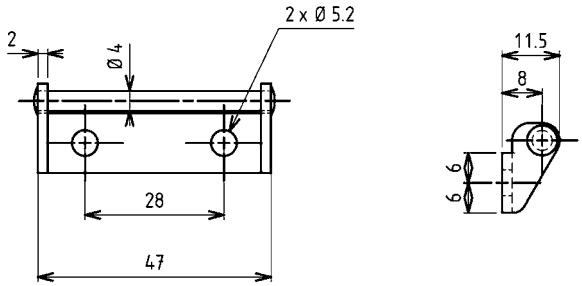

Haken	Bestell-Nr.
Stahl verzinkt DS plus Top Coat, gelocht	6010-694-JQ
AISI 304, gelocht	6010-694-PC

Weitere Artikel siehe Katalogblatt

Spannverschluss Seite 28

Haken

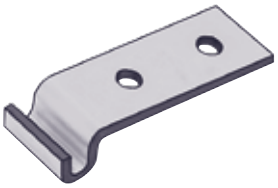

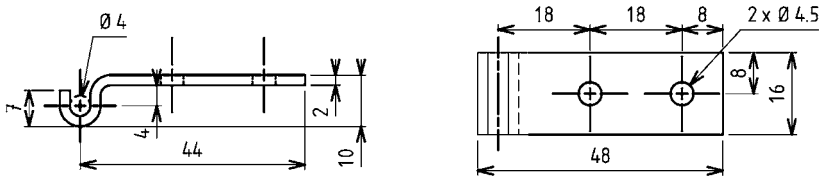

Haken	Bestell-Nr.
Stahl roh, gelocht	6010-08-KA
Stahl roh, ungelocht	6010-08-01KA
Stahl verzinkt DS plus Top Coat, gelocht	6010-08-JQ
AISI 304, gelocht	6010-08-PC
AISI 304, ungelocht	6010-08-01PC

Weitere Artikel siehe Katalogblatt

Spannverschluss Seite 16
Seite 17
Seite 18
Seite 22

© Heinrich Strenger GmbH & Co. KG 2017/18

Haken

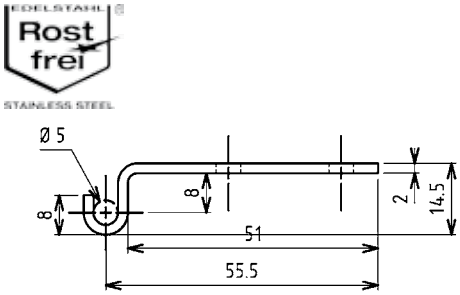

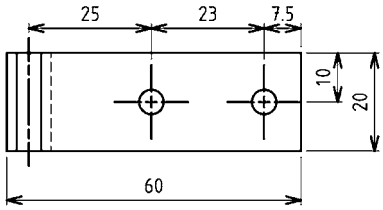

Weitere Artikel siehe Katalogblatt

Spannverschluss Seite 16
Seite 17
Seite 23
Seite 26

Haken	Bestell-Nr.
Stahl roh, gelocht	6010-09-KA
Stahl roh, ungelocht	6010-09-01KA
Stahl verzinkt DS plus Top Coat, gelocht	6010-09-JQ
AISI 304, gelocht	6010-09-PC
AISI 304, ungelocht	6010-09-01PC

Haken

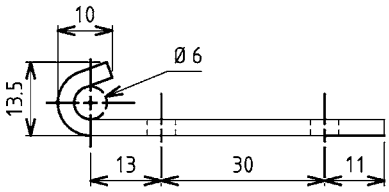

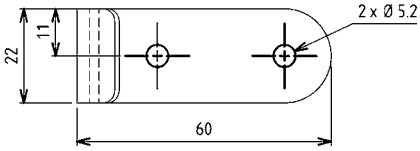

Weitere Artikel siehe Katalogblatt

Spannverschluss Seite 19
Seite 20
Seite 22
Seite 23
Seite 24
Seite 25
Seite 26
Seite 27

Haken	Bestell-Nr.
Stahl roh, gelocht	6010-12-KA
Stahl verzinkt DS plus Top Coat, gelocht	6010-12-JQ
AISI 304, gelocht	6010-12-PC

Haken

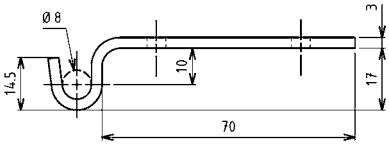

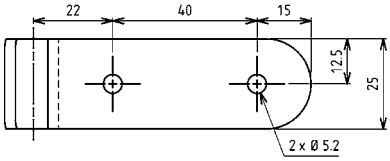

Weitere Artikel siehe Katalogblatt

Spannverschluss Seite 18
Seite 19
Seite 20
Seite 21
Seite 22
Seite 23
Seite 24
Seite 25
Gegenplatte Seite 41

Haken	Bestell-Nr.
Stahl roh, gelocht	6010-13-KA
Stahl verzinkt DS plus Top Coat, gelocht	6010-13-JQ
AISI 304, gelocht	6010-13-PC

© Heinrich Strenger GmbH & Co. KG 2017/18

STRENGER Beschläge

Haken

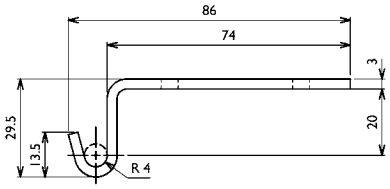

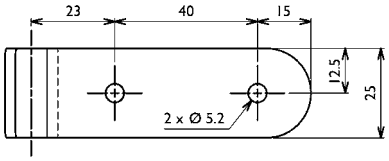

Weitere Artikel siehe Katalogblatt

Spannverschluss	Seite 19
	Seite 21
	Seite 23
	Seite 24
	Seite 25
Gegenplatte	Seite 41

Haken	Bestell-Nr.
Stahl verzinkt DS plus Top Coat, gelocht	6010-339-JQ

Haken

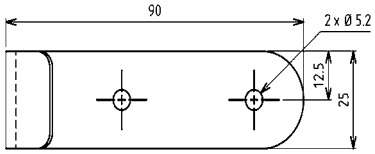

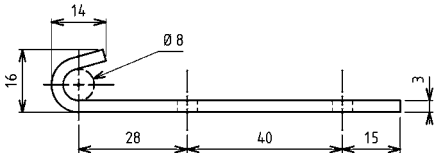

Weitere Artikel siehe Katalogblatt

Spannverschluss	Seite 19
	Seite 20
	Seite 21
	Seite 22
	Seite 23
	Seite 24
	Seite 25
Gegenplatte	Seite 41

Haken	Bestell-Nr.
Stahl roh, gelocht	6010-14-KA
Stahl verzinkt DS plus Top Coat, gelocht	6010-14-JQ
AISI 304, gelocht	6010-14-PC

Haken

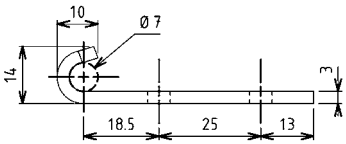

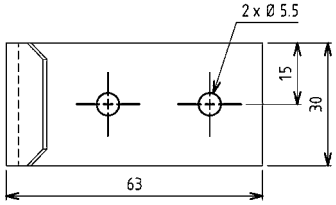

Weitere Artikel siehe Katalogblatt

Spannverschluss	Seite 24

Haken	Bestell-Nr.
Stahl verzinkt DS plus Top Coat, gelocht	6010-15-JQ

© Heinrich Strenger GmbH & Co. KG 2017/18

Haken

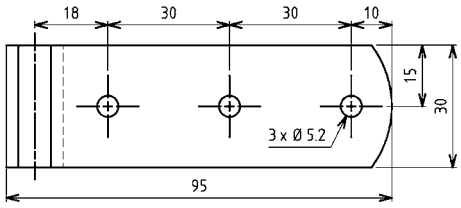

Weitere Artikel siehe Katalogblatt

Spannverschluss Seite 20
Seite 24

Haken	Bestell-Nr.
Stahl roh, gelocht	6010-16-KA
Stahl verzinkt DS plus Top Coat, gelocht	6010-16-JQ
AISI 304, gelocht	6010-16-PC

Haken

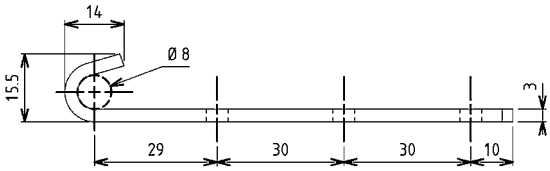

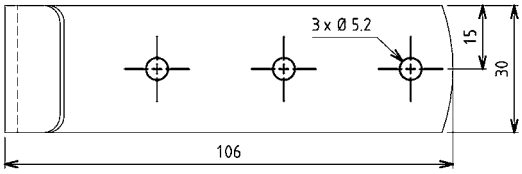

Weitere Artikel siehe Katalogblatt

Spannverschluss Seite 20
Seite 24

Haken	Bestell-Nr.
Stahl roh, gelocht	6010-17-KA
Stahl verzinkt DS plus Top Coat, gelocht	6010-17-JQ
AISI 304, gelocht	6010-17-PC

Haken

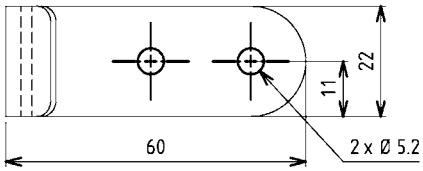

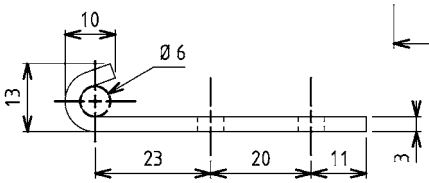

Weitere Artikel siehe Katalogblatt

Spannverschluss Seite 19
Seite 20
Seite 21
Seite 22
Seite 23
Seite 24
Seite 25
Seite 26
Seite 27

Haken	Bestell-Nr.
Stahl verzinkt DS plus Top Coat, gelocht	6010-958-JQ
AISI 304, gelocht	6010-958-PC

© Heinrich Strenger GmbH & Co. KG 2017/18

STRENGER Beschläge

Gegenplatte

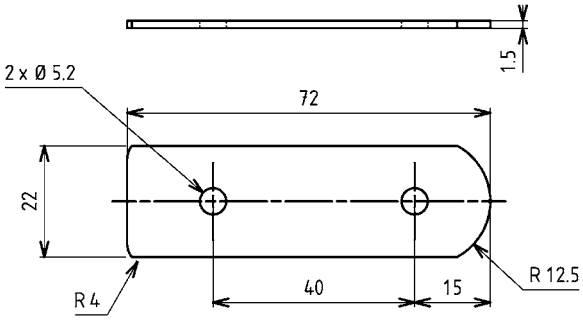

Weitere Artikel siehe Katalogblatt

Haken Seite 38
Seite 39

Gegenplatte für Spannverschluss und Haken	Bestell-Nr.
Stahl roh	6042-82-KA
Stahl verzinkt DS plus Top Coat, gelocht	6042-82-JQ
AISI 304	6042-82-PC

Index für Spannverschlüsse

Bestell-Nr.	Seite	Bestell-Nr.	Seite	Bestell-Nr.	Seite	Bestell-Nr.	Seite	Bestell-Nr.	Seite
6000-U135-JQ	17	6002-U76-JB	19	6004-U518-JQ	26	6010-03-JQ	31	6010-14-PC	39
6000-U135-PC	17	6002-U77-JQ	19	6004-U518-KA	26	6010-03-KA	31	6010-15-JQ	39
6000-U42-01KA	16	6002-U77-PC	19	6005-U200-JQ	26	6010-03-PC	31	6010-16-JQ	40
6000-U42-01PC	16	6003-U71-JQ	21	6005-U200-KA	26	6010-04-JQ	32	6010-16-KA	40
6000-U42-JQ	16	6003-U71-PC	21	6005-U200-PC	26	6010-04-KA	32	6010-16-PC	40
6000-U42-KA	16	6003-U79-JQ	20	6005-U28-JQ	27	6010-04-PC	32	6010-17-JQ	40
6000-U42-PC	16	6003-U80-JQ	20	6005-U28-PC	27	6010-05-JQ	33	6010-17-KA	40
6000-U43-01KA	16	6003-U81-JQ	21	6006-U10-JQ	27	6010-05-KA	33	6010-17-PC	40
6000-U43-01PC	16	6003-U82-JQ	21	6006-U10-PC	27	6010-05-PC	33	6010-18-JQ	34
6000-U43-JQ	16	6003-U86-PC	22	6006-U46-JQ	27	6010-06-JQ	33	6010-18-KA	34
6000-U43-KA	16	6004-U17-JQ	25	6006-U47-JQ	27	6010-06-KA	33	6010-18-PC	34
6000-U43-PC	16	6004-U17-PC	25	6007-U435-JQ	29	6010-06-PC	33	6010-20-JQ	34
6000-U44-01KA	16	6004-U18-JQ	26	6007-U435-PC	29	6010-07-JQ	32	6010-20-PC	34
6000-U44-01PC	16	6004-U18-KA	26	6007-U689-56JQ	28	6010-07-PC	32	6010-200-JQ	33
6000-U44-JQ	16	6004-U20-JQ	25	6007-U689-56PC	28	6010-08-01KA	37	6010-200-KA	33
6000-U44-KA	16	6004-U20-PC	25	6007-U689-67JQ	28	6010-08-01PC	37	6010-200-PC	33
6000-U44-PC	16	6004-U22-JQ	22	6007-U689-67PC	28	6010-08-JQ	37	6010-241-JQ	36
6000-U45-01KA	16	6004-U22-KA	22	6007-U689-77JQ	28	6010-08-KA	37	6010-243-JQ	35
6000-U45-01PC	16	6004-U22-PC	22	6007-U689-77PC	28	6010-08-PC	37	6010-261-JQ	36
6000-U45-JQ	16	6004-U23-JQ	22	6007-U689-93JQ	28	6010-09-01KA	38	6010-261-PC	36
6000-U45-KA	16	6004-U23-KA	22	6007-U689-93PC	28	6010-09-01PC	38	6010-315-JQ	35
6000-U45-PC	16	6004-U23-PC	22	6007-U692-67JQ	28	6010-09-JQ	38	6010-316-JQ	35
6000-U635-JQ	17	6004-U24-JQ	23	6007-U692-67PC	28	6010-09-KA	38	6010-339-JQ	39
6000-U635-PC	17	6004-U24-KA	23	6007-U80-JQ	29	6010-09-PC	38	6010-690-JQ	37
6001-U139-JQ	18	6004-U24-PC	23	6007-U80-PC	29	6010-11-01KA	32	6010-690-PC	37
6001-U139-KA	18	6004-U25-JQ	23	6008-U364-JQ	30	6010-11-01PC	32	6010-694-JQ	37
6001-U139-PC	18	6004-U25-KA	23	6008-U365-JQ	30	6010-11-JQ	32	6010-694-PC	37
6001-U32-JQ	17	6004-U25-PC	23	6008-U365-PC	30	6010-11-KA	32	6010-866-JQ	36
6001-U33-JQ	17	6004-U26-JQ	23	6008-U856-JQ	30	6010-11-PC	32	6010-866-PC	36
6001-U36-JQ	18	6004-U26-KA	23	6008-U865-PC	30	6010-12-JQ	38	6010-958-JQ	40
6002-U14-JQ	20	6004-U27-JQ	24	6010-01-01KA	31	6010-12-KA	38	6010-958-PC	40
6002-U14-KA	20	6004-U30-JQ	24	6010-01-01PC	31	6010-12-PC	38	6042-82-JQ	41
6002-U14-PC	20	6004-U30-KA	24	6010-01-JQ	31	6010-13-JQ	38	6042-82-KA	41
6002-U15-JQ	20	6004-U31-JQ	24	6010-01-KA	31	6010-13-KA	38	6042-82-PC	41
6002-U15-KA	20	6004-U31-KA	24	6010-01-PC	31	6010-13-PC	38		
6002-U15-PC	20	6004-U34-JQ	24	6010-02-01KA	31	6010-139-JQ	34		
6002-U73-JQ	19	6004-U37-JQ	23	6010-02-01PC	31	6010-139-KA	34		
6002-U73-PC	19	6004-U37-KA	23	6010-02-JQ	31	6010-139-PC	34		
6002-U74-JQ	19	6004-U517-JQ	25	6010-02-KA	31	6010-14-JQ	39		
6002-U75-JQ	19	6004-U517-PC	25	6010-02-PC	31	6010-14-KA	39		

© Heinrich Strenger GmbH & Co. KG 2017/18

STRENGER KISTENGRIFFE

Allgemeine Hinweise 45
Klappgriffe 46
Bügelgriff, Kastengriff 50
Klappgriff, Transportöse 51
Gegenplatten 52
Index 53

STRENGER Beschläge

Allgemeine Hinweise

- Maßangaben verstehen sich grundsätzlich in „mm".
- Abbildungen und Zeichnungen sind nicht maßstabsgerecht.
- Bei Anschweißteilen im Edelstahlbereich ist das Material AISI 304 gut schweißbar.
- Griffschutz aus Kunststoff in vielen Farben lieferbar

Technische Änderungen vorbehalten.

Material- bzw. Oberflächenkürzel am Ende der Bestell-N	
JQ	Fe/Zn8 DS + Top Coat
KA	roh
LA	vernickelt
PC	1.4301 AISI 304
AISI 304, ungelocht	6000-U42-01PC
AA	RAL 9005 schwarz

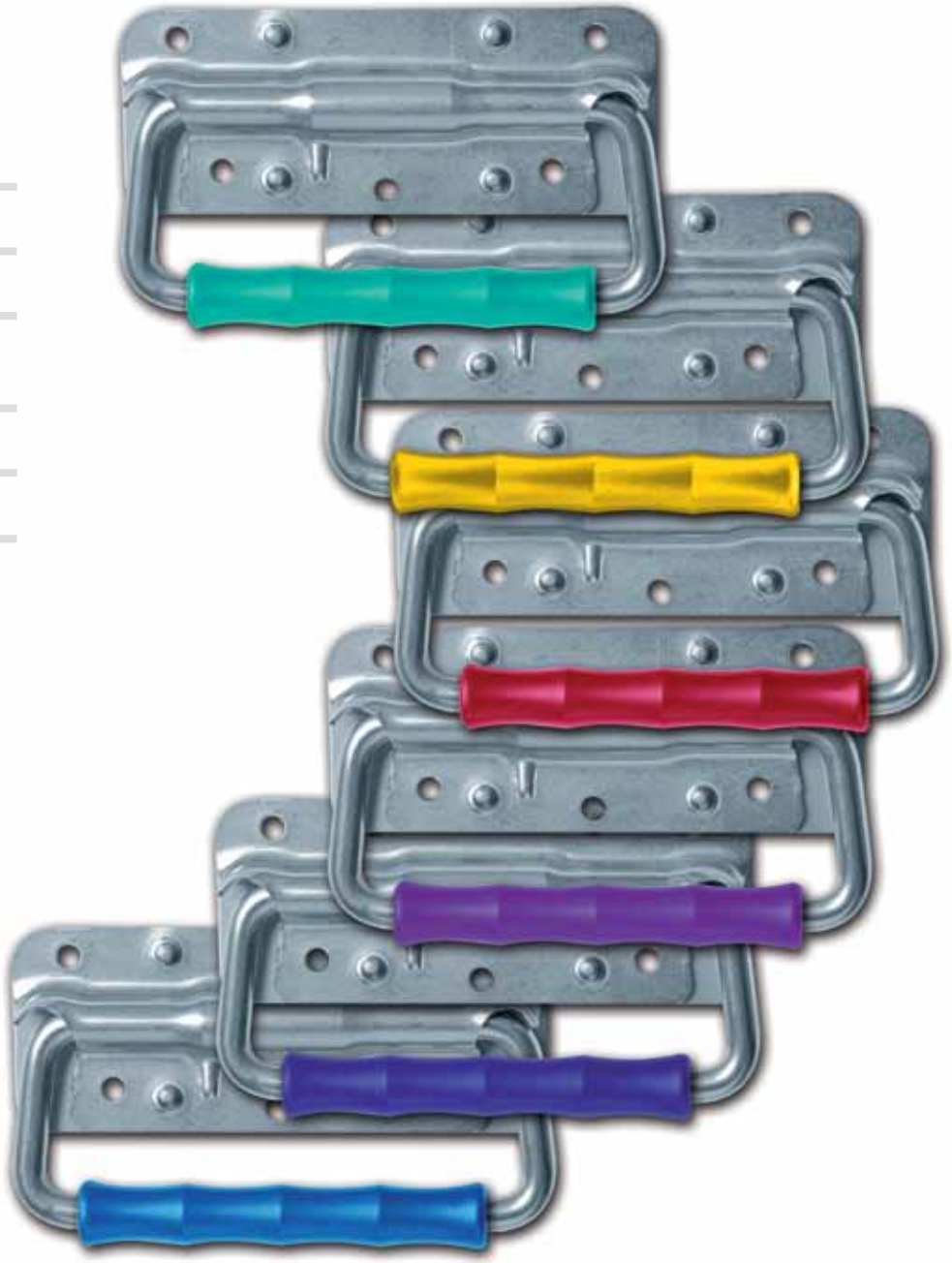

Edelstahl Werkstoff-Bezeichnungen

Deutschland		USA	Japan	Unified Numbering System
Werkstoff-Nr.	DIN	AISI	JIS	UNS
1.4301	X5CrNi18-10	304	SUS 304	S 30400
1.4305	X8CrNiS18-9	303	SUS 303	S 30300
1.4310	X10CrNi18-8	301	SUS 301	S 30100
1.4401	X5CrNiMo17-12-2	316	SUS 316	S 31600
1.4571	X6CrNiMoTi17-12-2	316 Ti	SUS 316 Ti	S 31635

© Heinrich Strenger GmbH & Co. KG 2017/18

Klappgriff

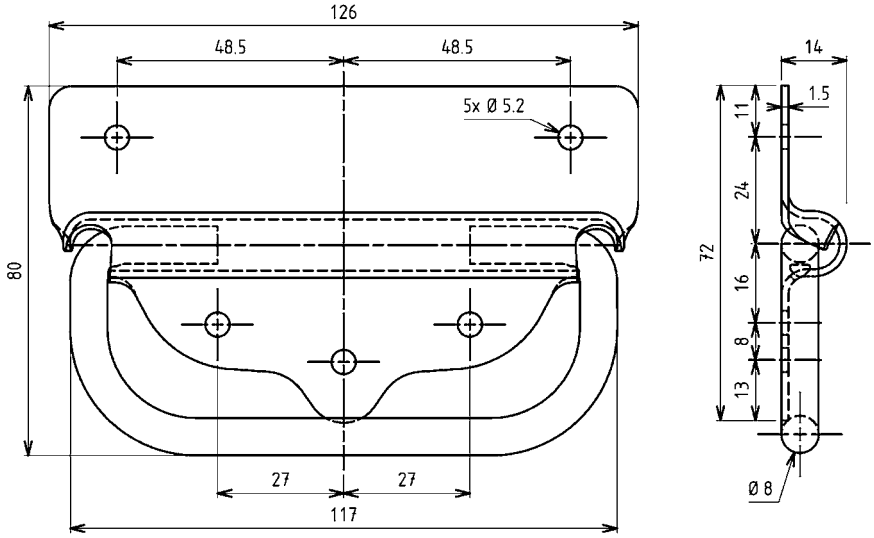

Klappgriff	Bestell-Nr.
Stahl roh, gelocht	6040-K12-KA
Stahl roh, ungelocht	6040-K12-01KA
Stahl verzinkt DS plus Top Coat, gelocht	6040-K12-JQ

Weitere Artikel siehe Katalogblatt
- Gegenplatte Seite 52

Klappgriff

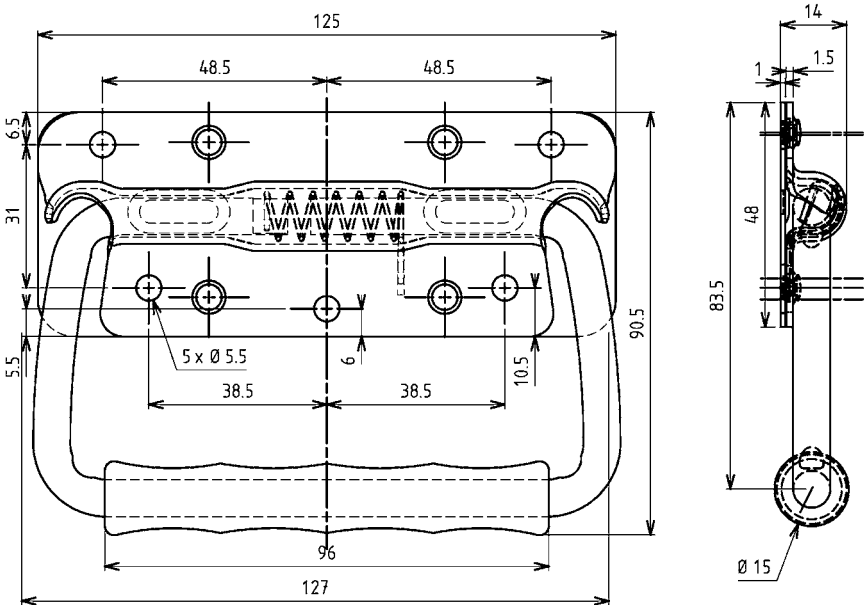

dargestellt mit Torsionsfeder und Gegenplatte

Klappgriff	ohne Torsionsfeder und Gegenplatte	mit Torsionsfeder
Stahl verzinkt DS plus Top Coat, gelocht	6040-K14-JQ	6040-K13-JQ
AISI 304, gelocht	6040-K14-PC	6040-K13-PC

Weitere Artikel siehe Katalogblatt
- Gegenplatte Seite 52

© Heinrich Strenger GmbH & Co. KG 2017/18

Klappgriff

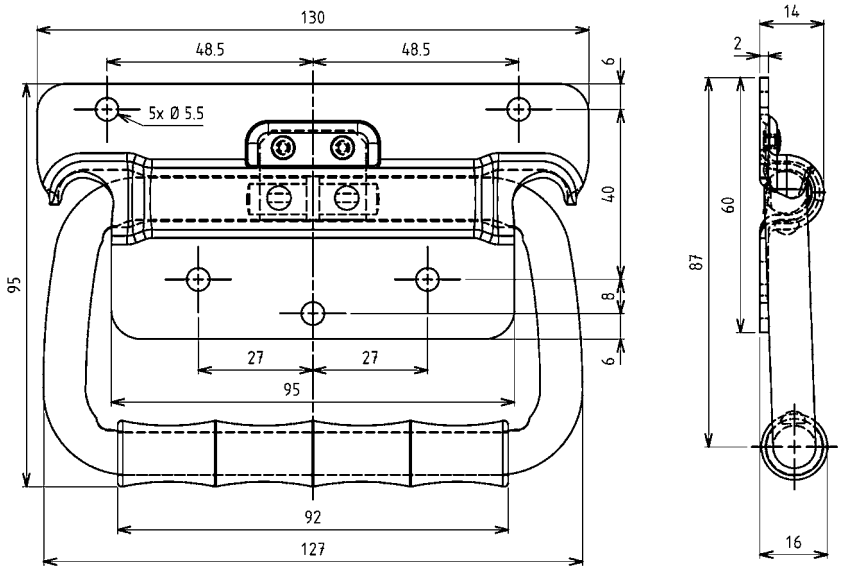

Weitere Artikel siehe Katalogblatt
- Gegenplatte Seite 52

Klappgriff	ohne Blattfeder	mit Blattfeder
Stahl verzinkt DS plus Top Coat, gelocht	6040-K24-JQ	6040-K23-JQ
AISI 304, gelocht	6040-K14-PC	6040-K23-PC

Klappgriff

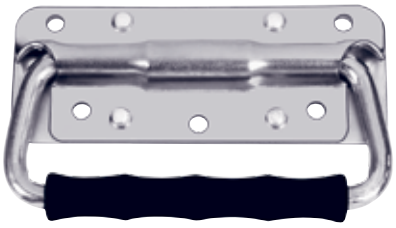

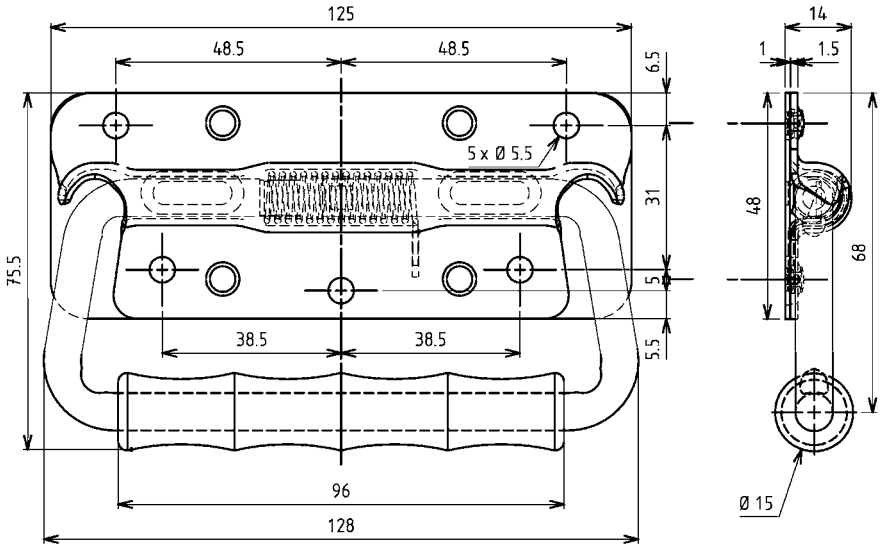

Weitere Artikel siehe Katalogblatt
- Gegenplatte Seite 52

Klappgriff	ohne Torsionsfeder und Gegenplatte	mit Torsionsfeder
Stahl verzinkt DS plus Top Coat, gelocht	6040-K34-JQ	6040-K33-JQ
AISI 304, gelocht	6040-K34-PC	6040-K33-PC

© Heinrich Strenger GmbH & Co. KG 2017/18

Klappgriff

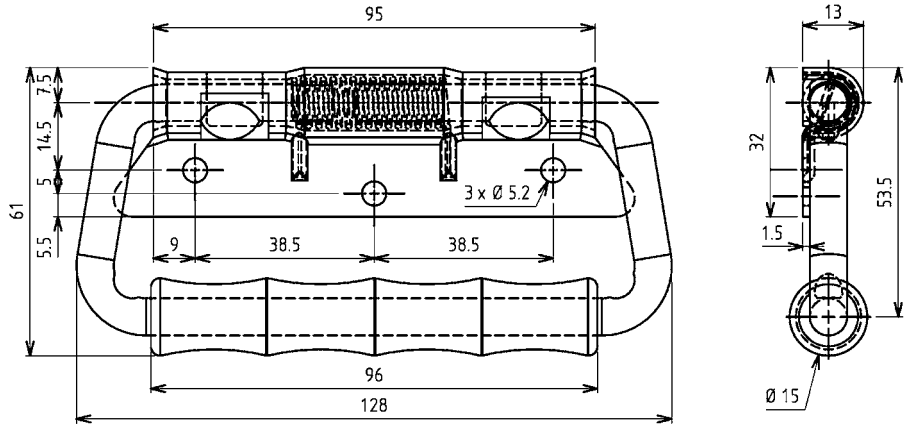

Klappgriff	mit Torsionsfeder
Stahl verzinkt DS plus Top Coat, gelocht	6040-K35-JQ
AISI 304, gelocht	6040-K35-PC

Klappgriff

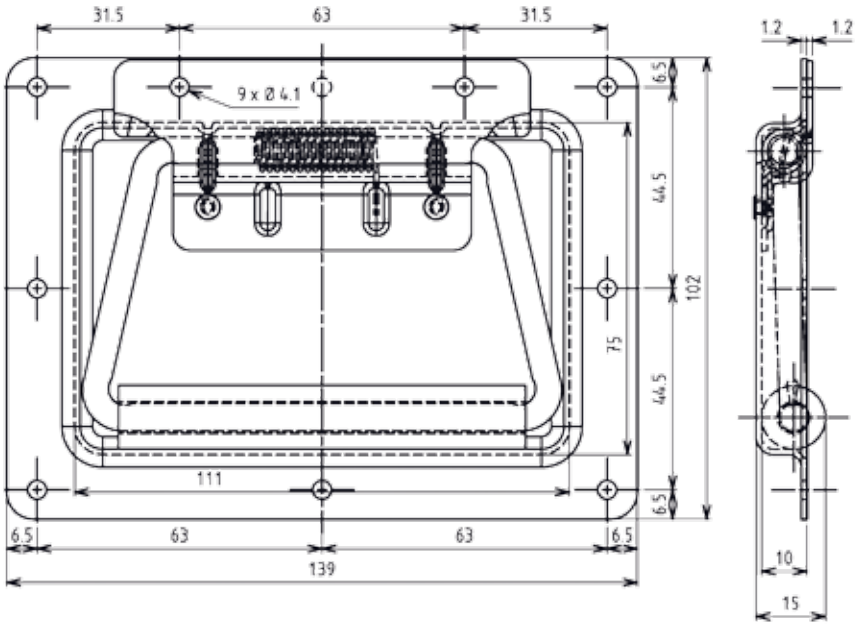

Klappgriff einliegend	mit Torsionsfeder
Stahl verzinkt DS plus Top Coat, gelocht	6040-K41-JQ
AISI 304, gelocht	6040-K41-PC

© Heinrich Strenger GmbH & Co. KG 2017/18

Klappgriff

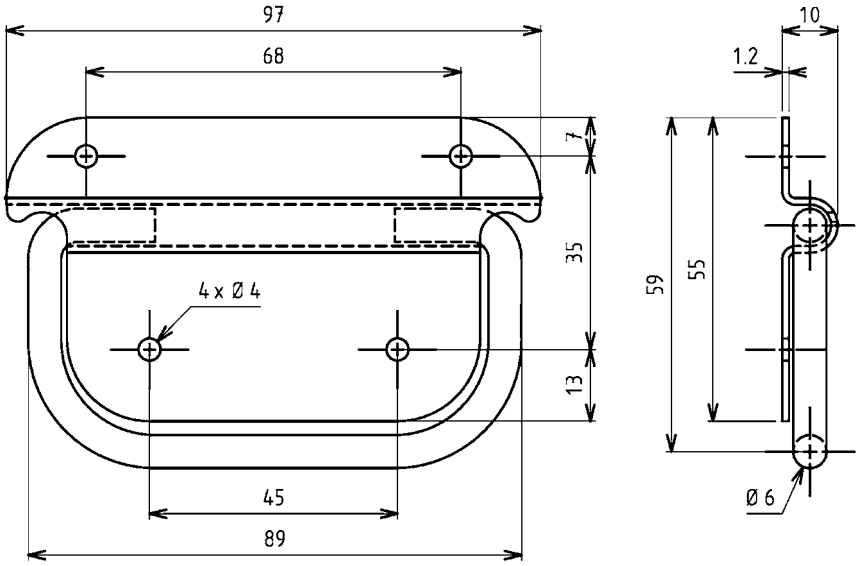

Klappgriff	mit Torsionsfeder
Stahl verzinkt DS plus Top Coat, gelocht	6040-K46-JQ

Klappgriff

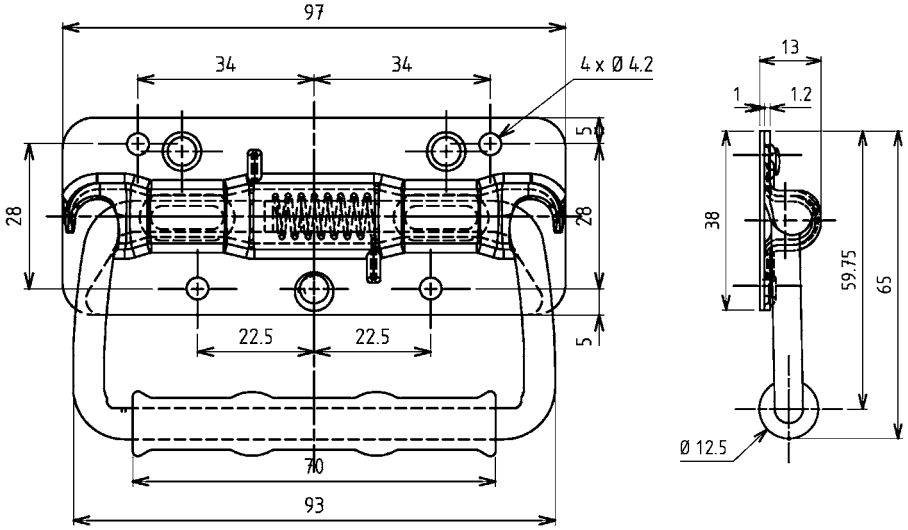

dargestellt mit Torsionsfeder und Gegenplatte

Klappgriff	ohne Torsionsfeder und Gegenplatte	mit Torsionsfeder
Stahl verzinkt DS plus Top Coat, gelocht	6040-K54-JQ	6040-K53-JQ
AISI 304, gelocht	6040-K54-PC	6040-K53-PC

© Heinrich Strenger GmbH & Co. KG 2017/18

Bügelgriff

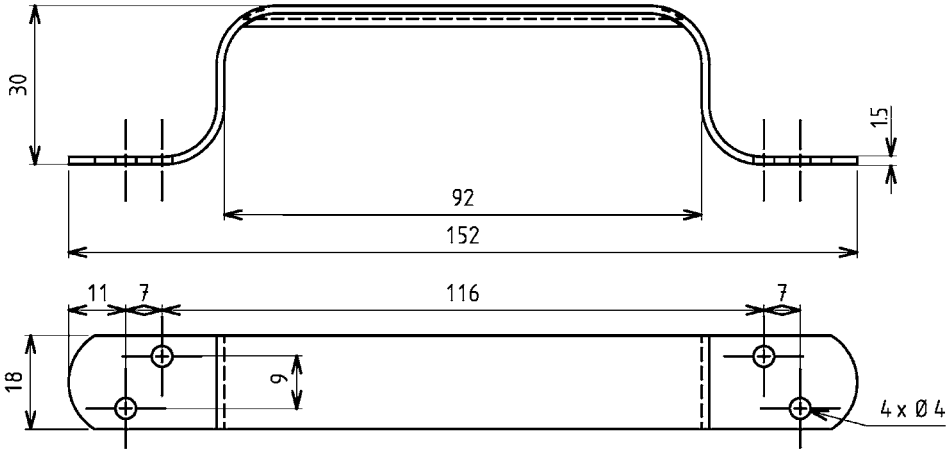

Bügelgriff	Bestell-Nr.
Stahl roh, gelocht	6040-K15-KA
Stahl roh, ungelocht	6040-A15-Q1KA
Stahl verzinkt DS plus Top Coat, gelocht	6040-A15-JQ
AISI 304, gelocht	6040-K15-PC

Kastengriff

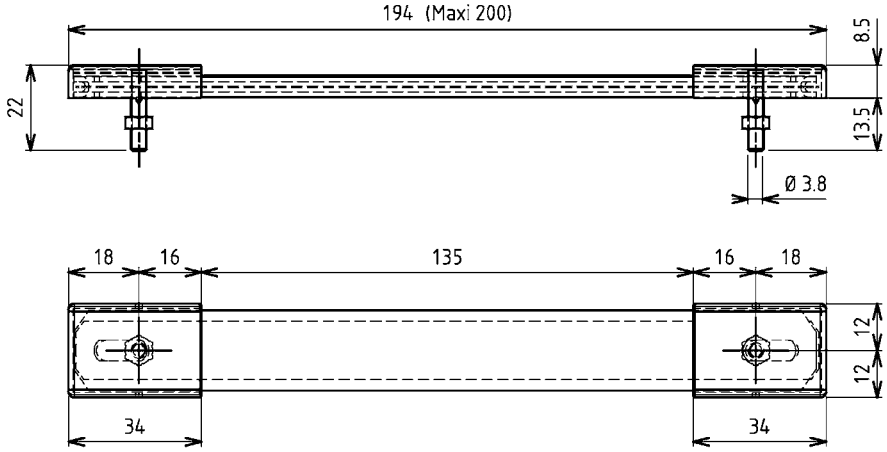

Kastengriff	Bestell-Nr.
Stahl vernickelt, gelocht	6040-K19-LA

© Heinrich Strenger GmbH & Co. KG 2017/18

STRENGER Beschläge

Klappgriff

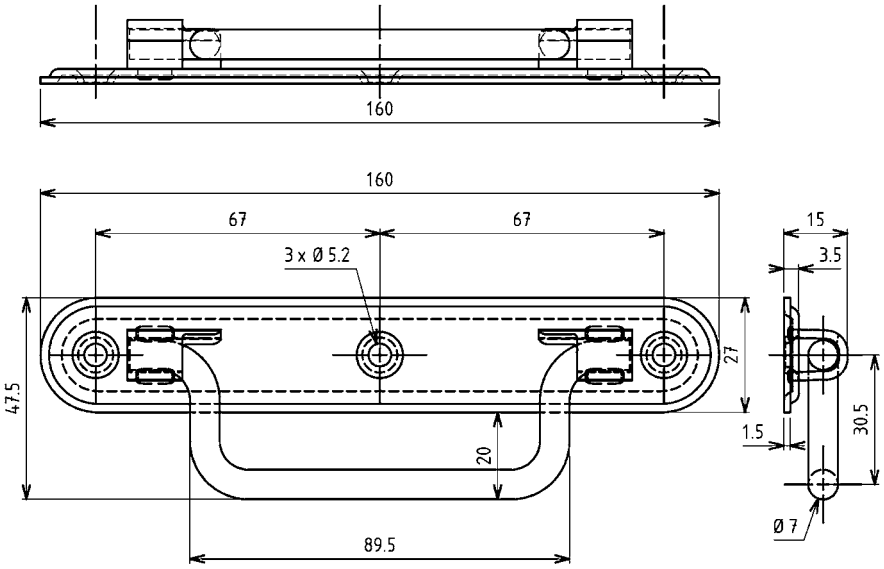

Klappgriff	ohne Torsionsfeder
Stahl verzinkt DS plus Top Coat, gelocht	6040-K94-JQ

Transportöse

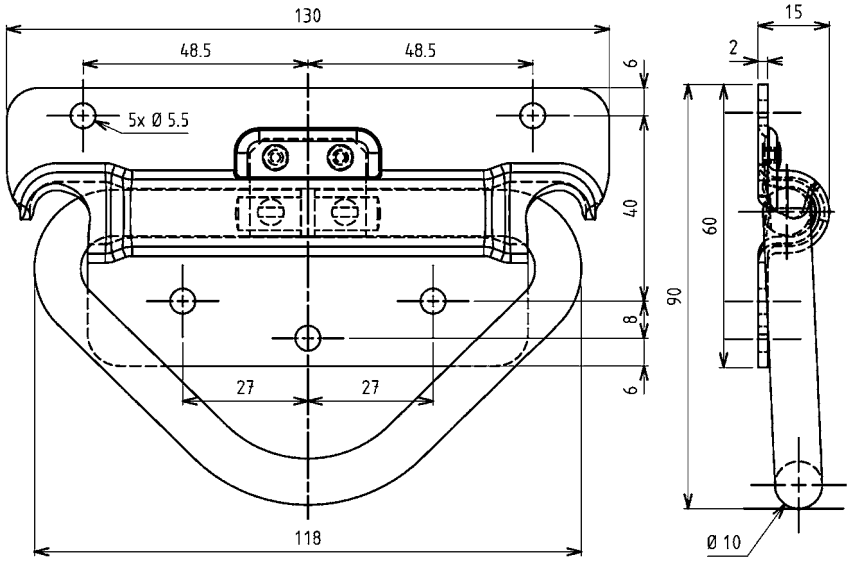

Weitere Artikel siehe Katalogblatt
- Gegenplatte Seite 48

Transportöse	mit Blattfeder
Stahl verzinkt DS plus Top Coat, gelocht	6040-K80-JQ
AISI 304, gelocht	6040-K80-PC

© Heinrich Strenger GmbH & Co. KG 2017/18

Gegenplatte

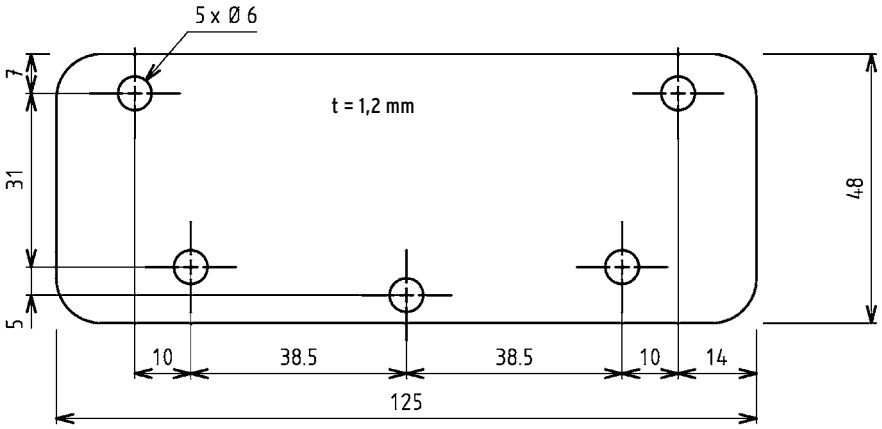

Gegenplatte für Griff	Bestell-Nr.
Stahl verzinkt DS plus Top Coat	6042-A63-JQ

Weitere Artikel siehe Katalogblatt
- Klappgriff Seite 46
Seite 47

Gegenplatte

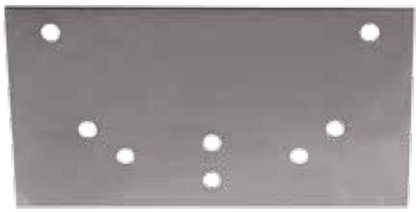

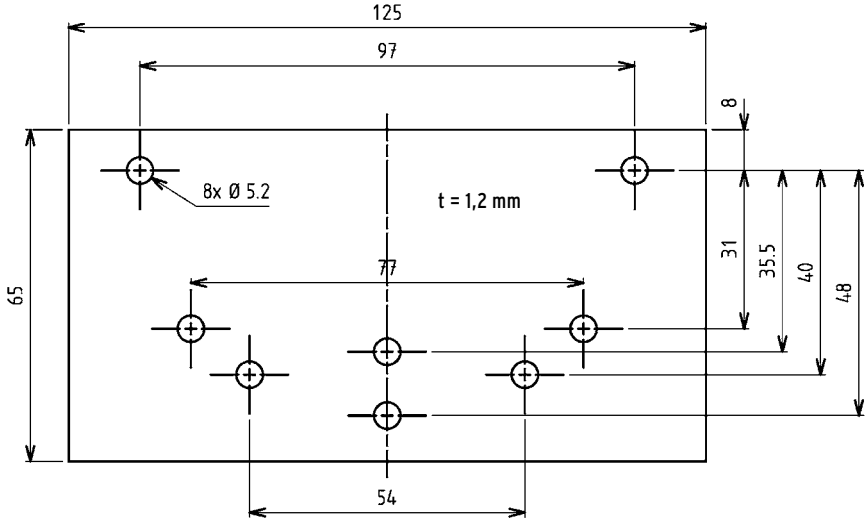

Gegenplatte für Griff	Bestell-Nr.
Stahl verzinkt DS plus Top Coat	6042-A69-JQ
AISI 304	6042-A69-PC

Weitere Artikel siehe Katalogblatt
- Klappgriff Seite 46
Seite 47
Seite 51

Gegenplatte

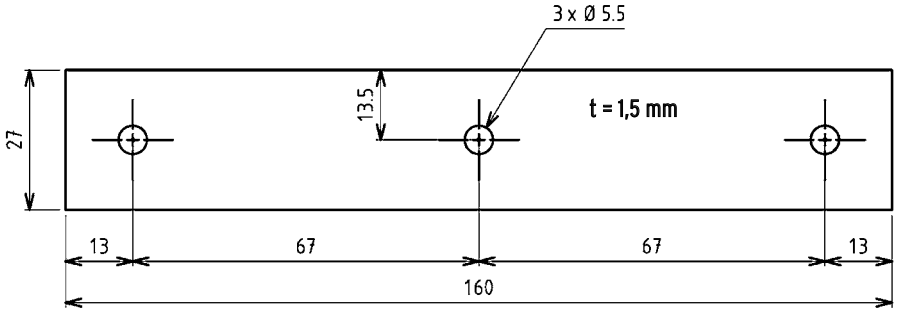

Gegenplatte für Griff	Bestell-Nr.
Stahl verzinkt DS plus Top Coat	6042-A278-JQ

Weitere Artikel siehe Katalogblatt
- Klappgriff Seite 51

© Heinrich Strenger GmbH & Co. KG 2017/18

STRENGER Beschläge

Index für Kistengriffe

Bestell-Nr.	Seite	Bestell-Nr.	Seite	Bestell-Nr.	Seite	Bestell-Nr.	Seite	Bestell-Nr.	Seite
6040-A15-JQ	50	6040-K14-PC	46	6040-K33-JQ	47	6040-K46-JQ	49	6042-A278-JQ	52
6040-A15-Q1KA	50	6040-K14-PC	47	6040-K33-PC	47	6040-K53-JQ	49	6042-A63-JQ	52
6040-K12-01KA	46	6040-K15-KA	50	6040-K34-JQ	47	6040-K53-PC	49	6042-A69-JQ	52
6040-K12-JQ	46	6040-K15-PC	50	6040-K34-PC	47	6040-K54-JQ	49	6042-A69-PC	52
6040-K12-KA	46	6040-K19-LA	50	6040-K35-JQ	48	6040-K54-PC	49		
6040-K13-JQ	47	6040-K23-JQ	47	6040-K35-PC	48	6040-K80-JQ	51		
6040-K13-PC	47	6040-K23-PC	47	6040-K41-JQ	48	6040-K80-PC	51		
6040-K14-JQ	46	6040-K24-JQ	47	6040-K41-PC	48	6040-K94-JQ	51		

Notizen

© Heinrich Strenger GmbH & Co. KG 2017/18

STRENGER HAND- UND BÜGELGRIFFE

Bügelgriffe 56
Handgriffe 60
Rohrgriffe 64
Kantengriffe 66
Index 67

Programm 1045

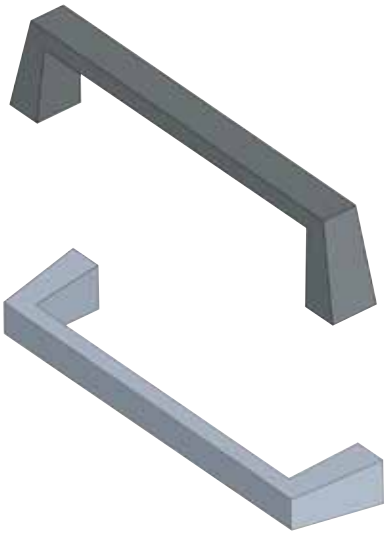

Bügelgriff

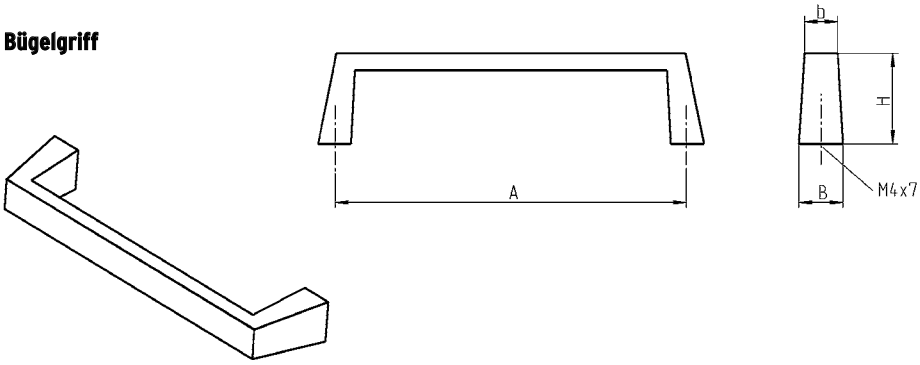

Bügelgriff GD-Zn					
B	b	A	H	verchromt	schwarz gepulvert
11	8	81	22	1045-03	1045-07 *
11	8	89	22	1045-02	1045-06 *
12	9	95,5	24	1045-01	1045-05
12	8,5	115	23	1045-04	1045-08 *

* = auf Anfrage

Programm 1095

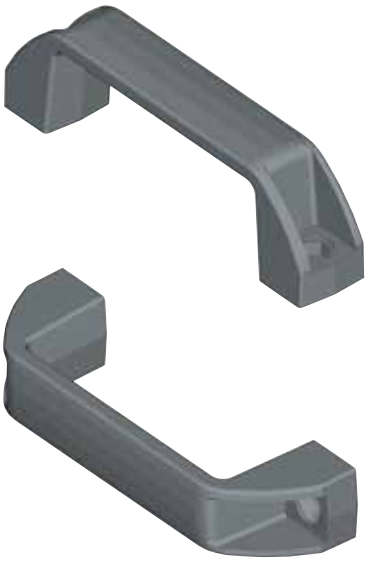

Kunststoffgriff

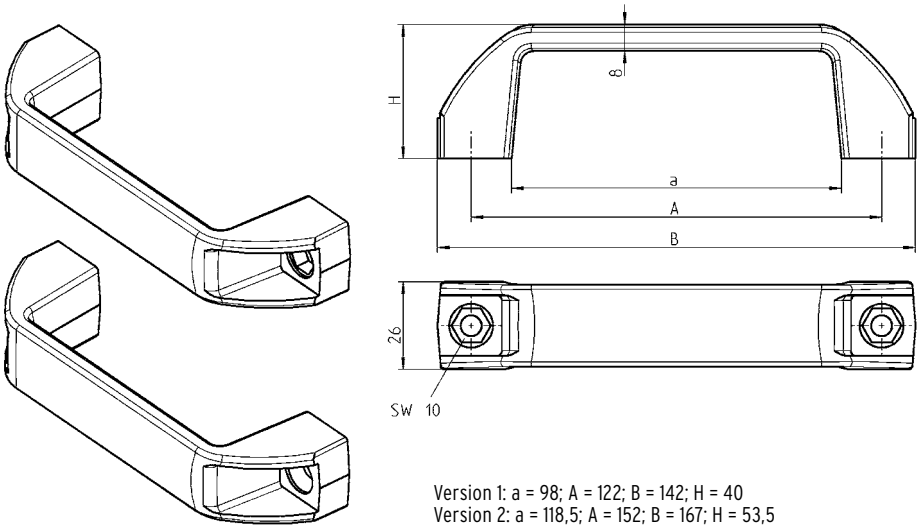

Version 1: a = 98; A = 122; B = 142; H = 40
Version 2: a = 118,5; A = 152; B = 167; H = 53,5

Material: Polyamid GF schwarz

kleiner Kopf = DIN ISO 2009, 2010, 7046-1, 7046-2, 7047

	Version 1	Version 2
Griff für Sechskant- oder Zylinderschraube M6 nach DIN 4017/1207	1095-05	1095-19
Griff für Senkschraube kleiner Kopf M5 oder Blindniet Ø 4,8 mm	1095-06	-

Befestigungsmaterial nicht im Lieferumfang enthalten.

© Heinrich Strenger GmbH & Co. KG 2017/18

Programm 1095

Version 1

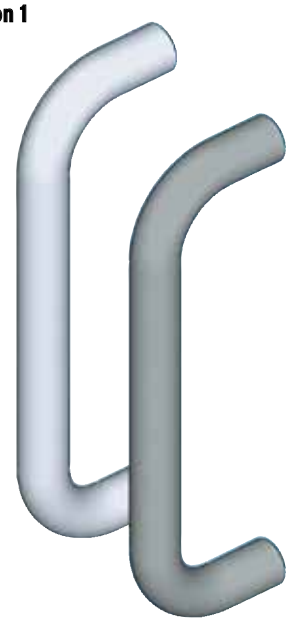

Version 2

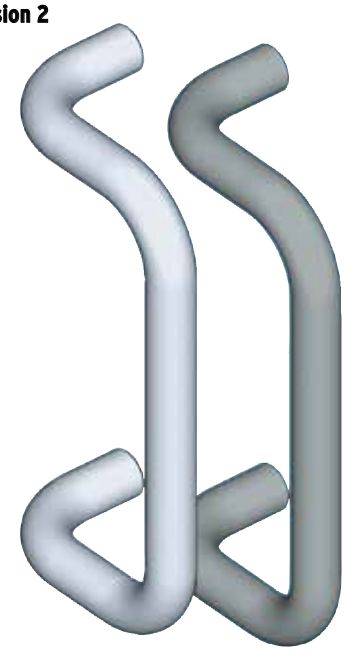

Material: Alu blank oder
schwarz kunststoffbeschichtet

Gewindebuchse Alu bei Ø D = 28
Bügelgriffe mit Ø D = 28
Wandstärke 4 mm

Version 1

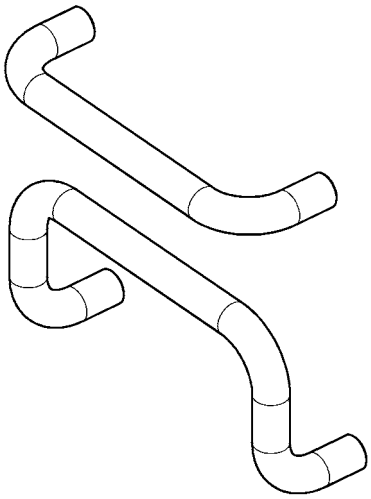

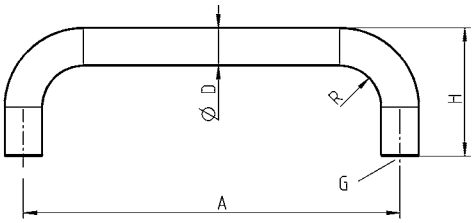

Version 2

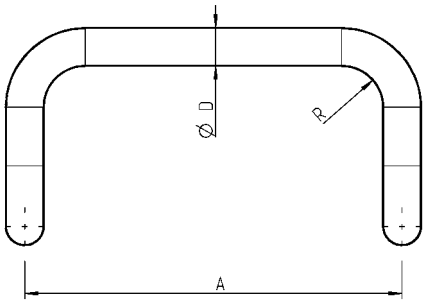

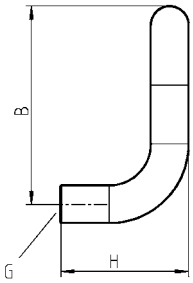

Version 1							
A	B	D	G	H	R	blank	schwarz
200	-	20	M8x15	68	22	1095-24-200KB	1095-24-200AA
250	-	20	M8x15	68	22	1095-24-250KB	1095-24-250AA
250	-	28	M10x15	78	32	1095-U24-250KB	1095-U24-250AA
300	-	20	M8x15	68	22	1095-24-300KB	1095-24-300AA
300	-	28	M10x15	78	32	1095-U24-300KB	1095-U24-300AA
350	-	20	M8x15	68	22	1095-24-350KB	1095-24-350AA
350	-	28	M10x15	78	32	1095-U24-350KB	1095-U24-350AA
400	-	28	M10x15	78	32	1095-U24-400KB	1095-U24-400AA

Version 2							
A	B	D	G	H	R	blank	schwarz
200	105	20	M8x15	68	22	1095-25-200KB	1095-25-200AA
250	120	28	M10x15	78	32	1095-U25-250KB	1095-U25-250AA
300	105	20	M8x15	68	22	1095-25-300KB	1095-25-300AA
350	120	28	M10x15	78	32	1095-U25-350KB	1095-U25-350AA
500	120	28	M10x15	78	32	1095-U25-500KB	1095-U25-500AA

Befestigungsmaterial nicht im Lieferumfang enthalten.

© Heinrich Strenger GmbH & Co. KG 2017/18

Programm 1095

Version 1

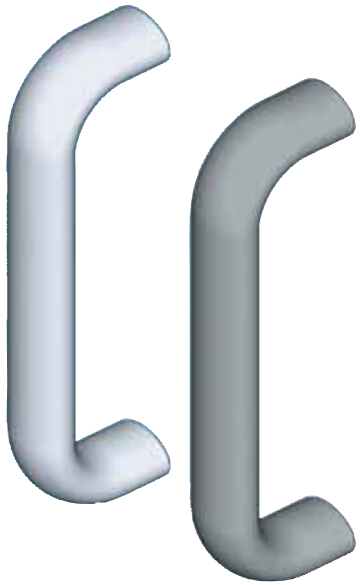

Version 2

Version 1

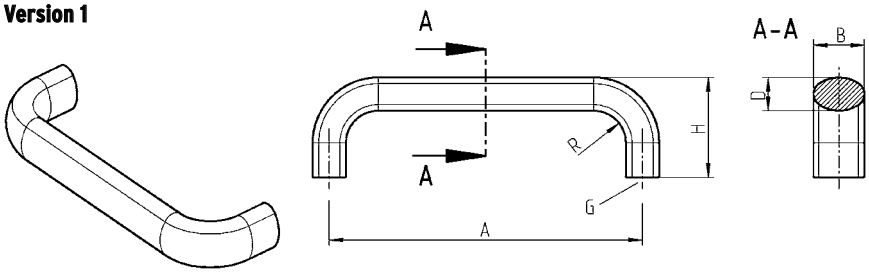

Version 2

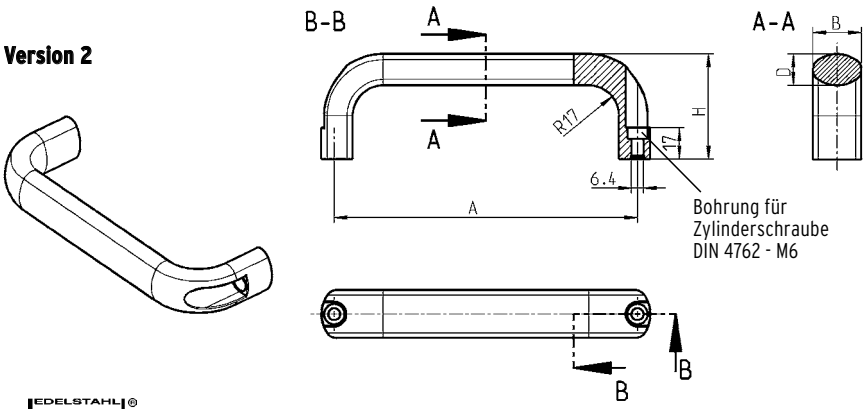

EDELSTAHL Rost frei STAINLESS STEEL

Version 1									
A	B	D	G	H	R	blank	eloxiert	schwarz	AISI 304
100	20	13	M6x10	47	13	1095-26-100KB	1095-26-100NA	1095-26-100AA	
112	20	13	M6x10	49	13	1095-26-112KB	1095-26-112NA	1095-26-112AA	
112	26	17	M8x12	53	17	1095-27-112KB	1095-27-112NA	1095-27-112AA	
128	20	13	M6x10	51	13	1095-26-128KB	1095-26-128NA	1095-26-128AA	
128	26	17	M8x12	55	17	1095-27-128KB	1095-27-128NA	1095-27-128AA	
160	20	13	M6x10	51	13	1095-26-160KB	1095-26-160NA	1095-26-160AA	
160	26	17	M8x12	57	17	1095-27-160KB	1095-27-160NA	1095-27-160AA	
192	26	17	M8x12	57	17	1095-26-192KB	1095-26-192NA	1095-26-192AA	
300	26	17	M8x12	57	17	1095-26-300KB	1095-26-300NA	1095-26-300AA	
400	26	17	M8x12	57	17	1095-26-400KB	1095-26-400NA	1095-26-400AA	
500	26	17	M8x12	57	17	1095-26-500KB	1095-26-500NA	1095-26-500AA	
112	20	13	M6x10	49	13				1095-26-112PC
128	20	13	M6x10	51	13				1095-26-128PC

Material: Alu wahlweise blank, eloxiert, schwarz kunststoffbeschichtet oder Edelstahl AISI

Version 2							
A	B	D	H	blank	eloxiert	schwarz	AISI 316
116	26	17	53	1095-28-116KB	1095-28-116NA	1095-28-116AA	
132	26	17	55	1095-28-132KB	1095-28-132NA	1095-28-132AA	
164	26	17	57	1095-28-164KB	1095-28-164NA	1095-28-164AA	
196	26	17	57	1095-28-196KB	1095-28-196NA	1095-28-196AA	
116	26	17	53				1095-28-116PH

Befestigungsmaterial nicht im Lieferumfang enthalten.

© Heinrich Strenger GmbH & Co. KG 2017/18

STRENGER Beschläge

Programm 1095

Version 1

Version 1

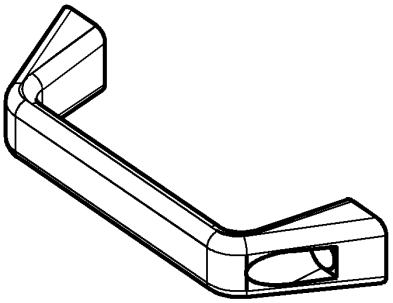

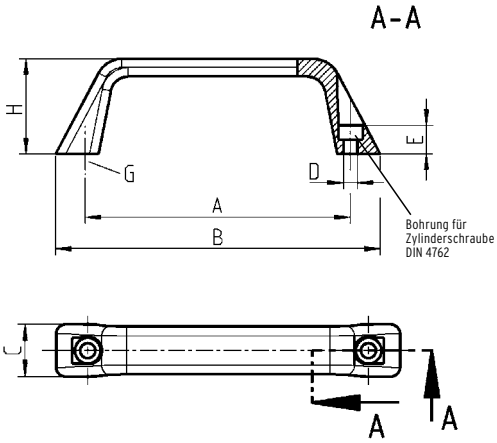

Version 2

Version 2

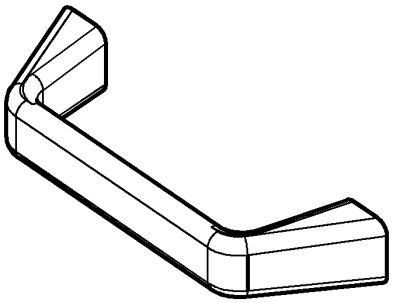

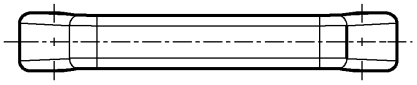

Material: GD-Al blank oder
schwarz kunststoffbeschichtet

Version 1							
A	B	C	D	E	H	blank	schwarz
120	147	22.5	6.4	13	43	1095-29-120KB	1095-29-120AA
180	215	27	8.4	16	48	1095-29-180KB	1095-29-180AA

Version 2						
A	B	C	G	H	blank	schwarz
120	147	22.5	M6x10	43	1095-30-120KB	1095-30-120AA
180	215	27	M8x12	48	1095-30-180KB	1095-30-180AA

Befestigungsmaterial nicht im Lieferumfang enthalten.

© Heinrich Strenger GmbH & Co. KG 2017/18

Programm 1095 mit variabler Länge

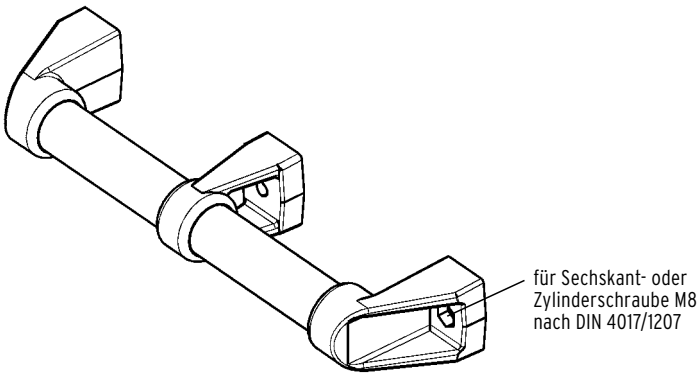

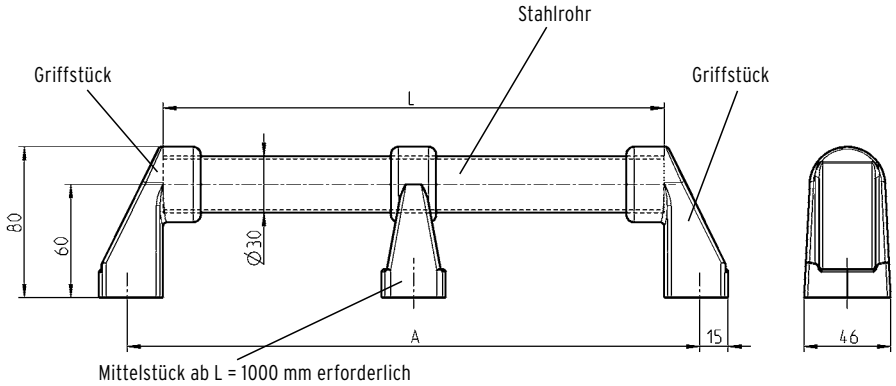

Handgriff mit variabler Länge

Material: Griffstück Polyamid GF schwarz
Mittelstück Polyamid GF schwarz
Stahlrohr Ø 30 St kunststoffummantelt schwarz

Stahlrohr Ø 30 St kunststoffummantelt schwarz					
L	A		L	A	
266	300	1095-08	366	400	1095-09
466	500	1095-10	566	600	1095-11
666	700	1095-13	766	800	1095-14
2500	2534	1095-21			
Meterware und Fixlängen bis 5000 mm *			1095-12-L mm		
Griffstück Polyamid GF schwarz					
					1095-07
Mittelstück Polyamid GF schwarz					
					1095-20

* Mindestmenge und Lieferzeit auf Anfrage!

Befestigungsmaterial nicht im Lieferumfang enthalten.

© Heinrich Strenger GmbH & Co. KG 2017/18

Programm 1095 mit variabler Länge

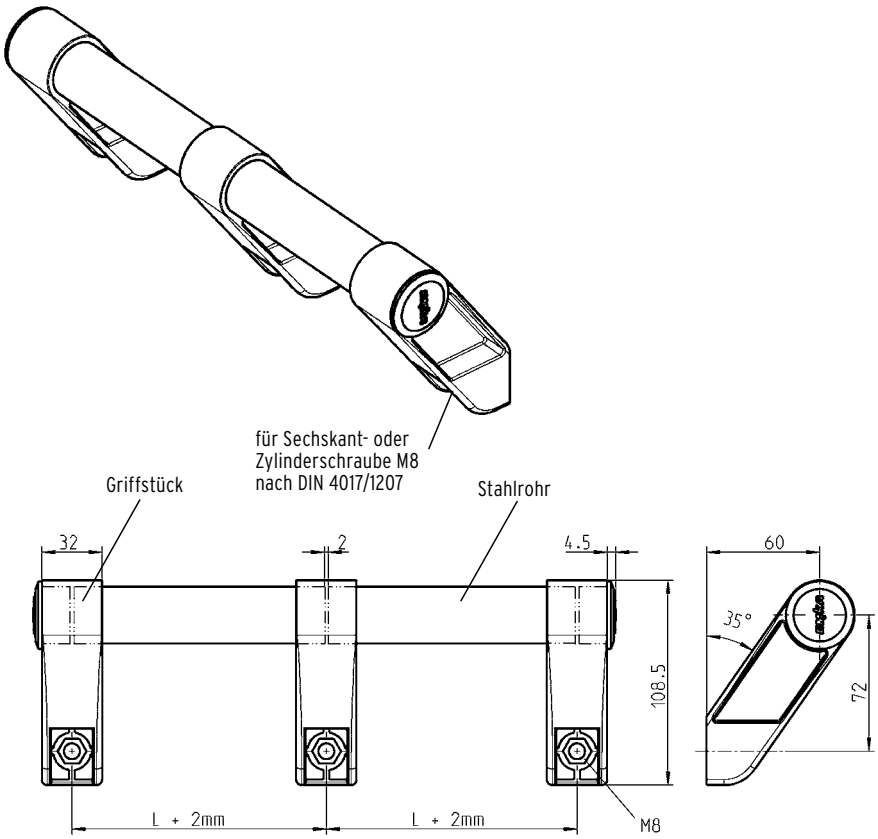

Griffstück links, rechts und als Mittelteil verwendbar.
Bei Verwendung als Mittelteil muß das Rohr unterbrochen werden.

Handgriff mit variabler Länge

Material: Griffstück Polyamid schwarz
mit 1 Stopfen Polypropylen schwarz
für Sechskant- oder Zylinderschraube M8

Stahlrohr Ø 30 St kunststoffummantelt schwarz

+Handgriff mit variabler Länge (35°-Schräge)

Stahlrohr Ø 30 St kunststoffummantelt schwarz			
L = 266	1095-08	L = 366	1095-09
L = 466	1095-10	L = 566	1095-11
L = 666	1095-13	L = 766	1095-14
Meterware und Fixlängen bis 5000 mm *		1095-12-L mm	
Griffstück Polyamid Schwarz			
			1095-U01

* Mindestmenge und Lieferzeit auf Anfrage!

Befestigungsmaterial nicht im Lieferumfang enthalten.

© Heinrich Strenger GmbH & Co. KG 2017/18

Programm 1095

Version 1

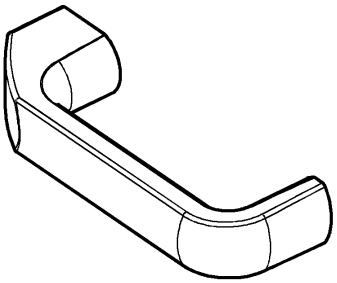

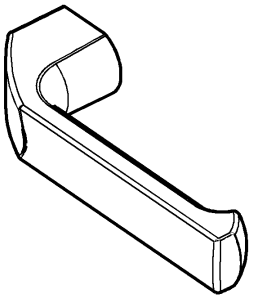

Version 1

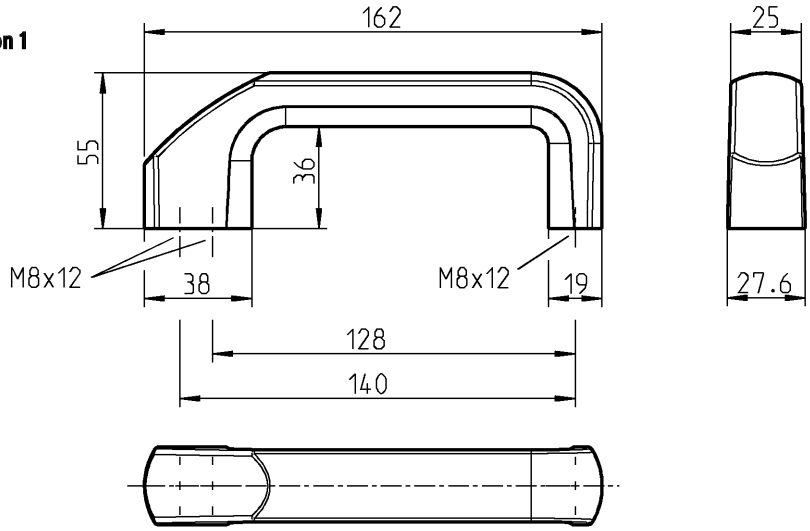

Version 2

Version 2

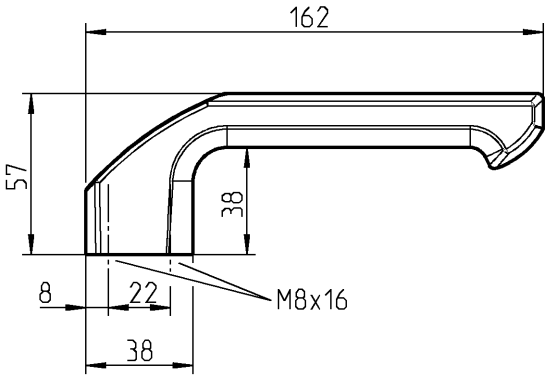

Material: Alu schwarz kunststoffbeschichtet

Version 1	
	1095-31-200AA

Version 2	
	1095-32-200AA

Befestigungsmaterial nicht im Lieferumfang enthalten.

© Heinrich Strenger GmbH & Co. KG 2017/18

Programm 1095

Version 1

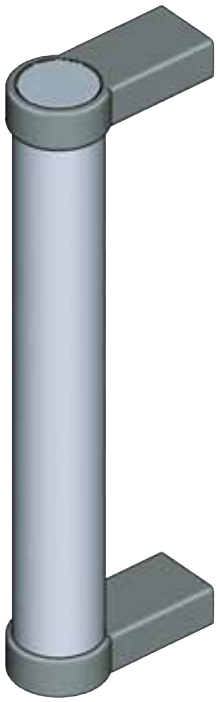

Version 2

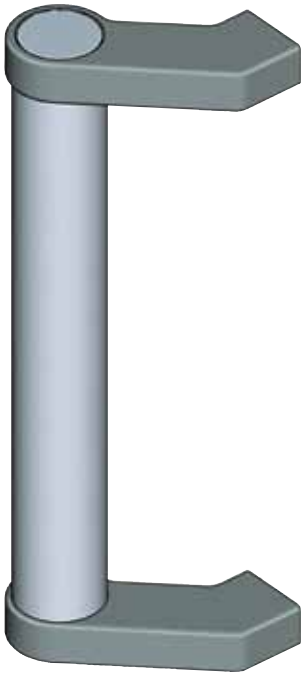

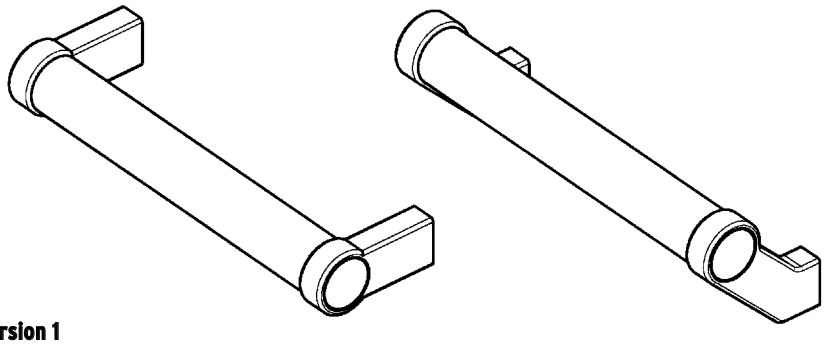

Version 1

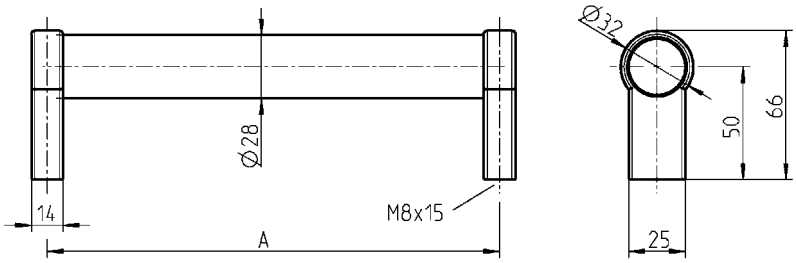

Version 2

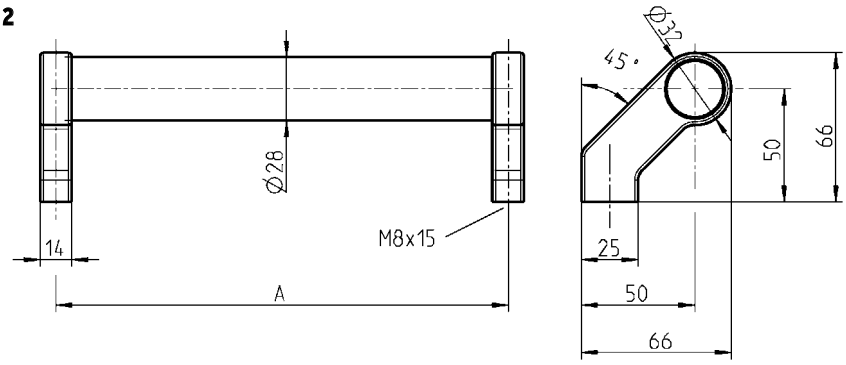

Version 1		
A	eloxiert	schwarz
200	1095-U26-200NA	1095-U26-200AA
250	1095-U26-250NA	1095-U26-250AA
300	1095-U26-300NA	1095-U26-300AA
400	1095-U26-400NA	1095-U26-400AA
500	1095-U26-500NA	1095-U26-500AA
600	1095-U26-600NA	1095-U26-600AA

Version 2		
A	eloxiert	schwarz
200	1095-U27-200NA	1095-U27-200AA
250	1095-U27-250NA	1095-U27-250AA
300	1095-U27-300NA	1095-U27-300AA
400	1095-U27-400NA	1095-U27-400AA
500	1095-U27-500NA	1095-U27-500AA
600	1095-U27-600NA	1095-U27-600AA

Material: Alu eloxiert oder
schwarz kunststoffbeschichtet,
Grifffuß GD-Zn schwarz kunststoffbeschichtet,
Deckel Kunststoff hellgrau, Schraube St verzinkt

Befestigungsmaterial nicht im Lieferumfang enthalten.

© Heinrich Strenger GmbH & Co. KG 2017/18

Programm 1095

Version 1

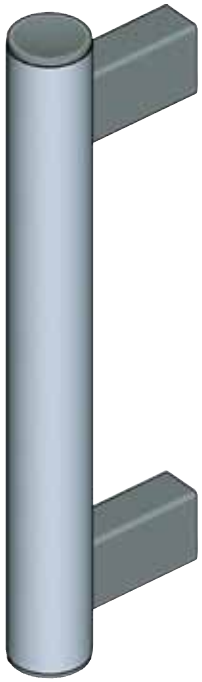

Version 2

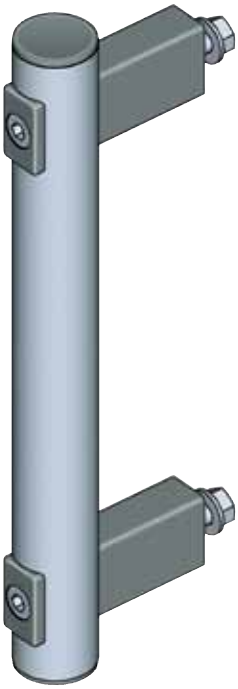

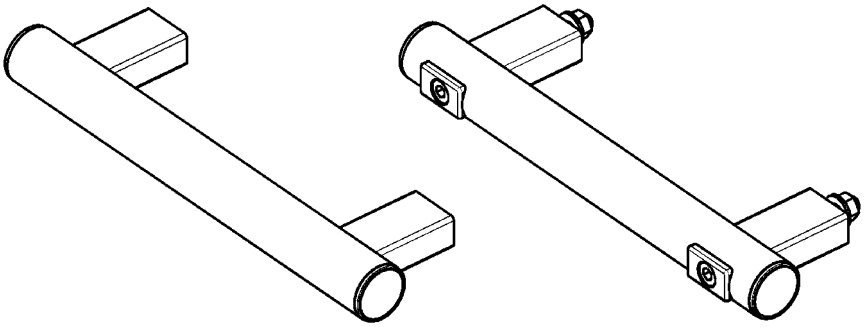

Version 1

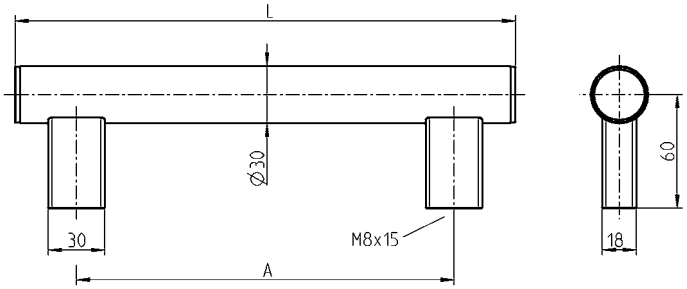

Version 2

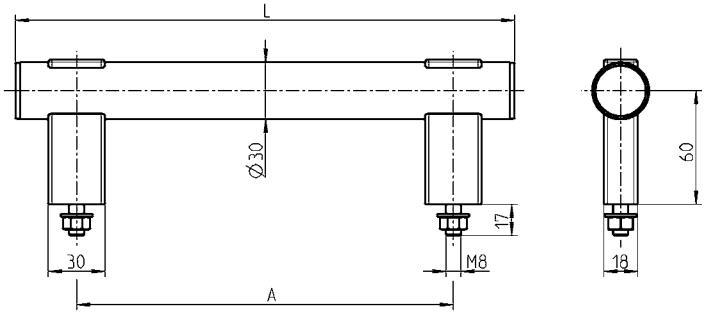

Version 1			
A	L	eloxiert	schwarz
200	265	1095-U28-200NA	1095-U28-200AA
250	315	1095-U28-250NA	1095-U28-250AA
300	365	1095-U28-300NA	1095-U28-300AA
400	465	1095-U28-400NA	1095-U28-400AA
500	565	1095-U28-500NA	1095-U28-500AA
600	665	1095-U28-600NA	1095-U28-600AA

Version 2			
A	L	eloxiert	schwarz
200	265	1095-U29-200NA	1095-U29-200AA
250	315	1095-U29-250NA	1095-U29-250AA
300	365	1095-U29-300NA	1095-U29-300AA
400	465	1095-U29-400NA	1095-U29-400AA
500	565	1095-U29-500NA	1095-U29-500AA
600	665	1095-U29-600NA	1095-U29-600AA

Rohrgriff Alu eloxiert oder
schwarz kunststoffbeschichtet,
Grifffuß Polyamid GF schwarz,
Deckel Kunststoff schwarz,
Halteschraube und Mutter St verzinkt.

Befestigungsmaterial nicht im Lieferumfang enthalten.

© Heinrich Strenger GmbH & Co. KG 2017/18

Programm 1095

Version 1

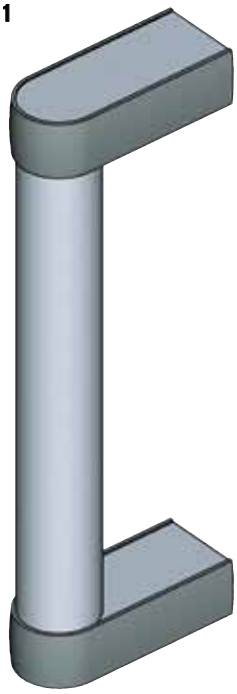

Version 2

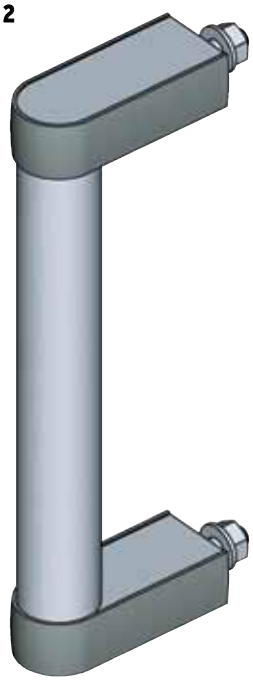

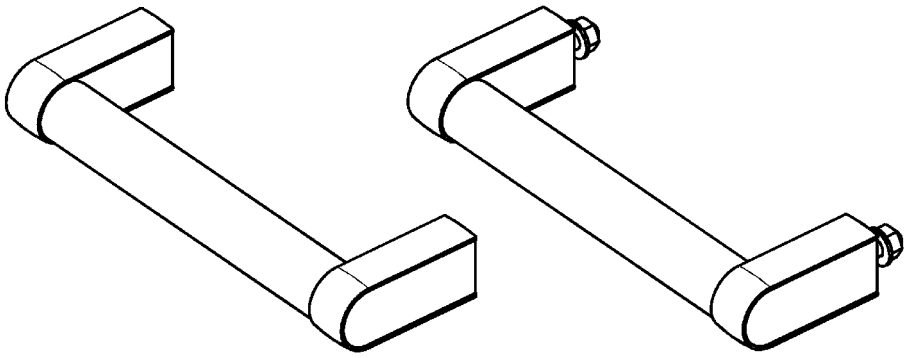

Version 1

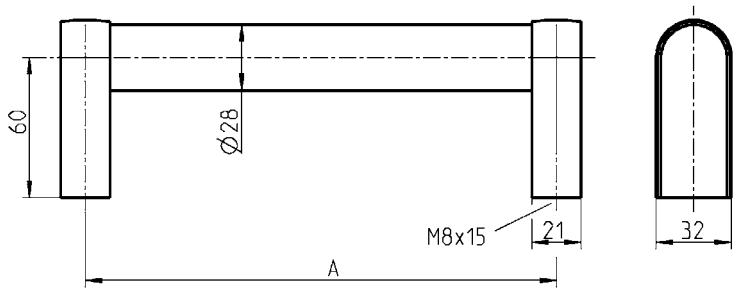

Version 2

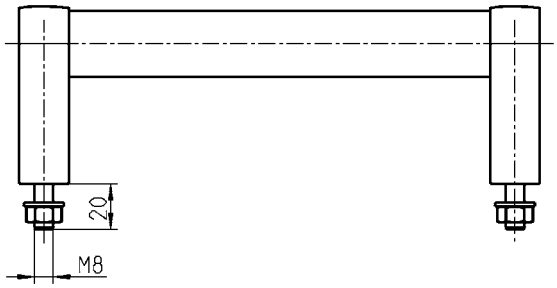

Version 1		
A	eloxiert	schwarz
200	1095-U30-200NA	1095-U30-200AA
250	1095-U30-250NA	1095-U30-250AA
300	1095-U30-300NA	1095-U30-300AA
400	1095-U30-400NA	1095-U30-400AA
500	1095-U30-500NA	1095-U30-500AA
600	1095-U30-600NA	1095-U30-600AA

Version 2		
A	eloxiert	schwarz
200	1095-U31-200NA	1095-U31-200AA
250	1095-U31-250NA	1095-U31-250AA
300	1095-U31-300NA	1095-U31-300AA
400	1095-U31-400NA	1095-U31-400AA
500	1095-U31-500NA	1095-U31-500AA
600	1095-U31-600NA	1095-U31-600AA

Rohrgriff und Grifffuß Alu eloxiert oder schwarz kunststoffbeschichtet,
Abdeckung Polyamid schwarz,
Schraube und Mutter St verzinkt.

Befestigungsmaterial nicht im Lieferumfang enthalten.

© Heinrich Strenger GmbH & Co. KG 2017/18

Programm 1095

Grifflänge 100 statt 120
mit Federrückstellung des Griffs
in die eingeklappte Stellung

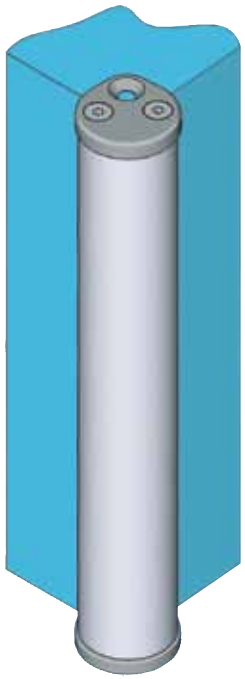

Klappgriff St verchromt oder Edelstahl AISI 303, Befestigungmaterial AISI 303		
A	St verchromt	AISI 303
100	1095-U32-100IA	1095-U32-100PF
120	1095-U32-120IA	1095-U32-120PF
180	1095-U32-180IA	1095-U32-180PF
Klappgriff St verchromt, Griffschale GD-Zn schwarz		
mit Arretierung des Griffs in der ein- und ausgeklappten Stellung		1095-U32-AA **

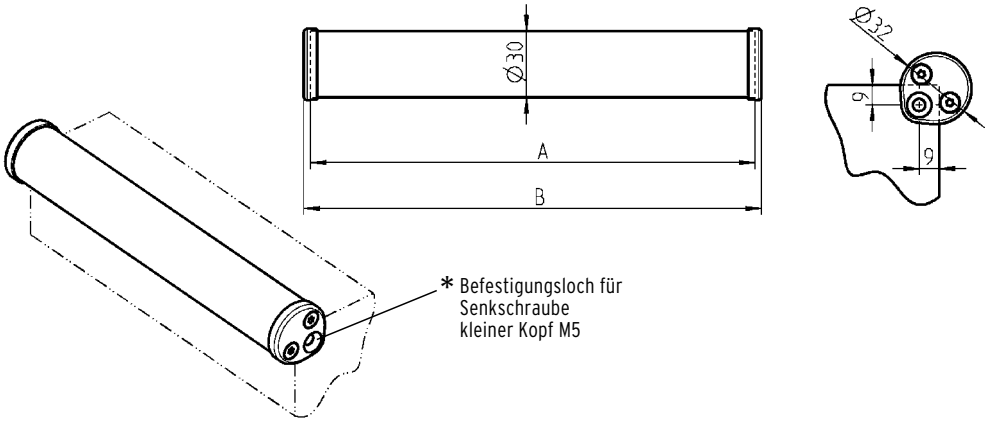

Kantengriff Alu-Profil, Endstücke GD-Zn schwarz, Schrauben St schwarz		
A	B	
200	206	1095-U33-200AA
300	306	1095-U33-300AA
400	406	1095-U33-400AA
500	506	1095-U33-500AA

Befestigungsmaterial nicht im Lieferumfang enthalten.
**** = auf Anfrage**

Notizen

© Heinrich Strenger GmbH & Co. KG 2017/18

STRENGER Beschläge

Bestell-Nr. für Griffe

Bestell-Nr.	Seite	Bestell-Nr.	Seite	Bestell-Nr.	Seite	Bestell-Nr.	Seite	Bestell-Nr.	Seite
1045-01	56	1095-26-100AA	58	1095-28-132KB	58	1095-U26-400NA	63	1095-U29-600NA	64
1045-02	56	1095-26-100KB	58	1095-28-132NA	58	1095-U26-500AA	63	1095-U30-200AA	65
1045-03	56	1095-26-100NA	58	1095-28-164AA	58	1095-U26-500NA	63	1095-U30-200NA	65
1045-04	56	1095-26-112AA	58	1095-28-164KB	58	1095-U26-600AA	63	1095-U30-250AA	65
1045-05	56	1095-26-112KB	58	1095-28-164NA	58	1095-U26-600NA	63	1095-U30-250NA	65
1045-06 *	56	1095-26-112NA	58	1095-28-196AA	58	1095-U27-200AA	63	1095-U30-300AA	65
1045-07 *	56	1095-26-112PC	58	1095-28-196KB	58	1095-U27-200NA	63	1095-U30-300NA	65
1045-08 *	56	1095-26-128AA	58	1095-28-196NA	58	1095-U27-250AA	63	1095-U30-400AA	65
1095-05	56	1095-26-128KB	58	1095-29-120AA	59	1095-U27-250NA	63	1095-U30-400NA	65
1095-06	56	1095-26-128NA	58	1095-29-120KB	59	1095-U27-300AA	63	1095-U30-500AA	65
1095-07	60	1095-26-128PC	58	1095-29-180AA	59	1095-U27-300NA	63	1095-U30-500NA	65
1095-08	60	1095-26-160AA	58	1095-29-180KB	59	1095-U27-400AA	63	1095-U30-600AA	65
1095-08	61	1095-26-160KB	58	1095-30-120AA	59	1095-U27-400NA	63	1095-U30-600NA	65
1095-09	60	1095-26-160NA	58	1095-30-120KB	59	1095-U27-500AA	63	1095-U31-200AA	65
1095-09	61	1095-26-192AA	58	1095-30-180AA	59	1095-U27-500NA	63	1095-U31-200NA	65
1095-10	60	1095-26-192KB	58	1095-30-180KB	59	1095-U27-600AA	63	1095-U31-250AA	65
1095-10	61	1095-26-192NA	58	1095-31-200AA	62	1095-U27-600NA	63	1095-U31-250NA	65
1095-11	60	1095-26-300AA	58	1095-32-200AA	62	1095-U28-200AA	64	1095-U31-300AA	65
1095-11	61	1095-26-300KB	58	1095-U01	61	1095-U28-200NA	64	1095-U31-300NA	65
1095-12-L MM	61	1095-26-300NA	58	1095-U24-250AA	57	1095-U28-250AA	64	1095-U31-400AA	65
1095-12-L MM	60	1095-26-400AA	58	1095-U24-250KB	57	1095-U28-250NA	64	1095-U31-400NA	65
1095-13	60	1095-26-400KB	58	1095-U24-300AA	57	1095-U28-300AA	64	1095-U31-500AA	65
1095-13	61	1095-26-400NA	58	1095-U24-300KB	57	1095-U28-300NA	64	1095-U31-500NA	65
1095-14	60	1095-26-500AA	58	1095-U24-350AA	57	1095-U28-400AA	64	1095-U31-600AA	65
1095-14	61	1095-26-500KB	58	1095-U24-350KB	57	1095-U28-400NA	64	1095-U31-600NA	65
1095-19	56	1095-26-500NA	58	1095-U24-400AA	57	1095-U28-500AA	64	1095-U32-100IA	66
1095-20	60	1095-27-112AA	58	1095-U24-400KB	57	1095-U28-500NA	64	1095-U32-100PF	66
1095-21	60	1095-27-112KB	58	1095-U25-250AA	57	1095-U28-600AA	64	1095-U32-120IA	66
1095-24-200AA	57	1095-27-112NA	58	1095-U25-250KB	57	1095-U28-600NA	64	1095-U32-120PF	66
1095-24-200KB	57	1095-27-128AA	58	1095-U25-350AA	57	1095-U29-200AA	64	1095-U32-180IA	66
1095-24-250AA	57	1095-27-128KB	58	1095-U25-350KB	57	1095-U29-200NA	64	1095-U32-180PF	66
1095-24-250KB	57	1095-27-128NA	58	1095-U25-500AA	57	1095-U29-250AA	64	1095-U33-200AA	66
1095-24-300AA	57	1095-27-160AA	58	1095-U25-500KB	57	1095-U29-250NA	64	1095-U33-300AA	66
1095-24-300KB	57	1095-27-160KB	58	1095-U26-200AA	63	1095-U29-300AA	64	1095-U33-400AA	66
1095-24-350AA	57	1095-27-160NA	58	1095-U26-200NA	63	1095-U29-300NA	64	1095-U33-500AA	66
1095-24-350KB	57	1095-28-116AA	58	1095-U26-250AA	63	1095-U29-400AA	64		
1095-25-200AA	57	1095-28-116KB	58	1095-U26-250NA	63	1095-U29-400NA	64		
1095-25-200KB	57	1095-28-116NA	58	1095-U26-300AA	63	1095-U29-500AA	64		
1095-25-300AA	57	1095-28-116PH	58	1095-U26-300NA	63	1095-U29-500NA	64		
1095-25-300KB	57	1095-28-132AA	58	1095-U26-400AA	63	1095-U29-600AA	64		

Notizen

© Heinrich Strenger GmbH & Co. KG 2017/18

Heinrich Strenger GmbH & Co.KG
Hauptstraße 103
42579 Heiligenhaus
Deutschland

Tel: +49 (0)2056 9801-0
Fax: +49 (0)2056 9801 15
E-mail: info@strenger.info
Internet: www.strenger.info

Ein Unternehmen
der EMKA Gruppe

4003/06.17/V2.A1/3.0/DE/www.kochenrath.de